Veneciana

PVP LIBRO D1

Bandalux

bandalux.com

Veneciana

Sencillez, funcionalidad y estética en una sola cortina.

Los colores e imágenes son representativas y no pueden ser en ningún caso motivo de reclamación

Índice

05 Gama veneciana

07 VENECIANA DE ALUMINIO
08 Presentación de producto
10 Precios y opciones
15 Datos técnicos
18 Recambios

25 VENECIANA MADERA
26 Presentación de producto
28 Precios y opciones
32 Datos técnicos
34 Recambios

37 Motorización

49 Sistema de seguridad infantil
50 Garantía Bandalux
51 Condiciones generales

Venecianas

Regulación horizontal de la luz,
con la calidez de la madera o la ligereza del aluminio.

Los colores e imágenes son representativas y no pueden ser en ningún caso motivo de reclamación

Veneciana aluminio

Pág. 07

Veneciana madera

Pág. 25

	VENECIANA ALUMINIO			VENECIANA MADERA
	Signum	**Omega**	**Classic**	**Genuine**
Dimensiones mínimas	11cm ancho 25cm alto	11cm ancho 25cm alto	21cm ancho 30cm alto	60cm ancho 50cm alto
Dimensiones máximas	300cm ancho 350cm alto	300cm ancho 350cm alto	300cm ancho 360cm alto	300cm ancho 270cm alto
Accionamientos	Cordón y bastón Cadena Manivela Motor	Cadena Manivela Motor	Cordón Cadena Manivela Motor	Cordón Cadena Manivela Motor
Ancho de lamas/ Pliegue	15mm 25mm	15mm 25mm	50mm	50mm
Instalación	techo pared entrecristales	techo pared entrecristales	techo pared	techo pared
Color perfilería	Coordinado con el color de la lama	Igualado con el color de la lama	Coordinado con el color de la lama	Coordinado con el color de la lama
Opciones	Guiada cable vertical Guiada cable inclinada Fijación final Entrecristales Reenvío manivela Doble caída Combinación de colores Recortes	Guiada cable vertical Guiada cable inclinada Entrecristales Reenvío manivela Doble caída Combinación de colores Recortes	Cinta Guiada cable vertical Reenvío manivela Doble caída Combinación de colores Recortes	Escalerilla Guía cable vertical Combinación de colores Recortes Dos cortinas con una misma cenefa

Bandalux

Veneciana de aluminio

Líneas puras y una extensa gama de colores, acabados y opciones, completan esta cortina funcional, ideal para orientar la luz solar y mantener la privacidad.

instalación
interior

Veneciana
Aluminio

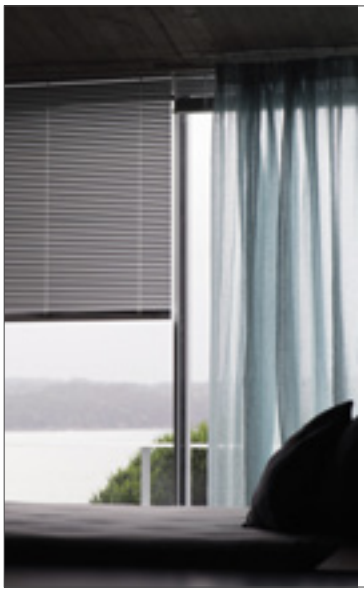

Distintas soluciones

Con un **accionamiento ligero** este sistema permite regular las lamas, fijándolas en la posición deseada.

Permite distintas soluciones como la **combinación de colores, recortes, inclinación, guías**, etc.

Seguridad infantil

Bandalux suministra por defecto un sistema de seguridad infantil que permite sujetar la cadena a la pared, para evitar que los niños se enreden en ella.

Child Safety cadena / cordón

Es el dispositivo de seguridad estándar en el mercado, servido por defecto con el pedido de tu cortina.

Pág. 49

SafeKids, una nueva opción patentada por Bandalux

Tiene gran eficacia ya que no se puede desmontar ni manipular, y asegura que la cadena no se separe de la pared para evitar el riesgo de estrangulamiento.

Compatible solo con cadena.

Nuevas escuadras reforzadas extensibles Trazer

Nuevas escuadras desarolladas por Bandalux para instalación a pared.

Escuadras de diseño adaptadas a las últimas tendencias.

Amplia gama cromática y diferentes anchos de lama

Casi 100 colores en diferentes acabados: mate, brillo, perlado, etc...

Lamas de 15, 25 y 50mm para obtener efectos distintos de la entrada de luz.

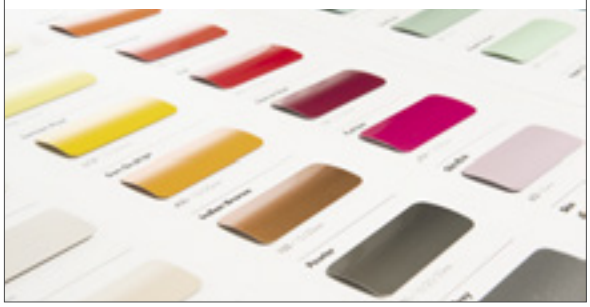

Máxima precisión

El exclusivo **sistema Interlacing** abraza la lama evitando eventuales enganches con la escalerilla cuando se acciona, lo que **permite elaborar formas irregulares**.

Pág. 13

Los colores e imágenes son representativas y no pueden ser en ningún caso motivo de reclamación

Pág. 10

Signum 15/25mm

Cordón/bastón, cadena, manivela y motor.

Terminal y cabezal de acero galvanizado coordinado con el color de las lamas.

Sistema de frenado con rodillo articulado

Reparte la presión de los hilos y evita el desnivel de las lamas. Asegura una correcta frenada.

Omega 15/25mm

Cadena, manivela y motor.

Ideal para ambientes húmedos y salinos, ya que su composición es 100% de aluminio.

Cabezal de aluminio con perfil plástico superior que reduce las emisiones acústicas del motor y protege los componentes internos.

Terminal de aluminio cerrado que oculta las **fijaciones de cuerda y escalerilla**.

Opción de guiado, con tapón que esconde la pieza de fijación y cierre perfecto en la superficie de apoyo del terminal.

Pág. 10

Pág. 10

Classic 50mm

Cordón, cadena, manivela y motor.

Lamas de aluminio de **50mm** que permiten una amplia visibilidad hacia el exterior.

Opción cinta:

Disponibidad de amplia gama de cintas para coordinar o buscar el contraste con los colores de las lamas de aluminio 50mm.

Veneciana Aluminio

PRECIOS Y OPCIONES

VENET/PLEAT

Tarifa base:

VER OPCIONES EN PÁGINA 12

Colección	Signum Cordón y bastón		Omega Cadena		Classic Cordón	
	15mm Escalerilla	25mm Escalerilla	15mm Escalerilla	25mm Escalerilla	50mm Escalerilla	50mm Cinta
LISOS Y METALIZADOS	50 €/m²	35 €/m²	68 €/m² + monocomando a cadena	48 €/m² + monocomando a cadena	53 €/m²	66 €/m²
PEARL	58 €/m²	41 €/m²	-	-	-	-
PASTEL	59 €/m²	42 €/m²	-	-	-	-
PERFORATED	-	58 €/m²	-	-	66 €/m²	78 €/m²
TEXTURED	-	58 €/m²	-	-	-	-

1. Mínimo a facturar: 1,5 m²
2. Se facturará redondeando las medidas de 5 en 5cm, hacia la inmediata superior
3. El sistema omega no está disponible en accionamiento a cordón.

CONFIGURACIÓN ESTÁNDAR (SERVIDO POR DEFECTO. INCLUIDO EN EL PRECIO)

SIGNUM CORDÓN Y BASTÓN

OMEGA CADENA

CLASSIC ESCALERILLA CORDÓN

SISTEMA DE SEGURIDAD INFANTIL

CHILD SAFETY CADENA

CHILD SAFETY CORDÓN

OPCIONAL: Dispositivo de seguridad Safekids página 14.

I.V.A no incluido. Precios sujetos a cambios según plazos legalmente establecidos

COORDINADOS

ESCALERILLA

CINTA

SISTEMAS SIGNUM Y CLASSIC CON ESCALERILLA: El color de la perfilería, así como el resto de componentes, se servirá coordinado con los más de 80 colores disponibles de lama, según criterio estilístico Bandalux.

SISTEMA OMEGA: disponible para los siguientes colores de lama, donde el cabezal y terminal de aluminio van igualados en color:

- White Gloss 005
- Smokey Grey 026
- Chili 570
- Deep Blue 4002
- Alabaster 112
- Aluminium Texture 064
- Graphito 380
- Forest Green 061
- Pewter 131
- Lemon Peel 074
- Black Satin 233

El resto de componentes para sistema Omega se servirán coordinados con la lama según criterio estilístico Bandalux.

OPCIONAL: El cliente puede elegir cualquier color de lama 15/25mm, incluido en el Catálogo General, especificando con qué color de perfilería Omega quiere combinarlo. En este caso, los colores de los componentes plásticos (Black Satin; Aluminium; White Satin; Alabaster) los servirá Bandalux combinados con los colores de perfilería Omega anteriormente mencionados.

SISTEMA CLASSIC CON CINTA: El color de la cinta para sistema Classic se serivirá coordinado según criterio estilísitco de Bandalux, si desea otro color de cinta indíquelo en la hoja de pedido o en eBa. El color de la perfilería, así como el resto de componentes, se serviran coordinados con la lama según criterio estilístico de Bandalux.

Color de cinta coordinado por defecto:

- Blanco Ref. 005
- Amber Ref. 902
- Persimmon Ref. 900
- Pastel Green Ref. 039
- Black Ref. 233
- Alabaster Ref. 112
- Toffee Ref. 907
- Canary Ref. 009
- Forest Green Ref. 061
- Fawn Ref. 031
- Cocoa Ref. 910
- Mercury Ref. 771
- Forest Ref. 913
- Antelope Ref. 029
- Chocolate Ref. 060
- Gulf Blue Ref. 017
- Real Red Ref. 085
- Taupe Ref. 908
- Capuccino Ref. 084
- Nocturne Ref. 008
- Garnet Ref. 106

Otros colores de cinta opcionales para coordinar:

- Sewing White Ref. 557
- Sewing Brown Ref. 560
- Sewing Black Ref. 559
- Stripe white Ref. 577
- Stripe Grey Ref. 576
- Stripe Beige Ref. 577
- Linear Bordeaux Ref. 574
- Linear Grey Ref. 575
- Linear Light Grey-Ref. 571
- Linear Brown Ref. 572
- Linear Black Ref. 573
- Indian Black Ref. 583
- Indian Cream Ref. 580
- Indian Beige Ref. 581
- Indian Chocolate Ref. 582
- Highway Grey Ref. 558
- Highway Red Ref. 563
- Highway Orange Ref. 562
- Highway Black Ref. 561

Veneciana Aluminio

OPCIONES

ACCIONAMIENTOS

CORDÓN
(SOLO PARA CLASSIC)

Sin incremento

Entregado por defecto, con escalerillla.

CORDÓN Y BASTÓN
(SOLO PARA SIGNUM)

Sin incremento

Entregado por defecto.

CADENA
(NO COMPATIBLE PARA CLASSIC CON ESCALERILLA)

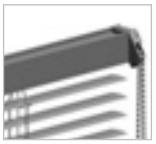

+47€

Entregada por defecto con Omega.

COLORES
- Blanco
- Negro
- Gris

Según coordinados Bandalux.

MANIVELA (SOLO CON ESCALERILLA)

FIJA

FIJA CON REENVÍO

DESMONTABLE

DESMONTABLE CON REENVÍO

	SIGNUM Y OMEGA	CLASSIC
FIJA	**90€/cortina**	**110€/cortina**
FIJA CON REENVÍO	**110€/cortina**	**147€/cortina**
DESMONTABLE	**102€/cortina**	**125€/cortina**
DESMONTABLE CON REENVÍO	**122€/cortina**	**162€/cortina**

COLORES

SISTEMAS SIGNUM Y OMEGA
- Blanco
- Negro
- Gris

Según coordinados Bandalux.

SISTEMA CLASSIC
- Blanco
- Negro
- Gris
- Ivory
- Marrón
- Antracita
- Granate

Según coordinados Bandalux.

MOTOR (SOLO CON ESCALERILLA)

SOMFY 230V

BANDALUX 230V

SOMFY 24V

SISTEMAS SIGNUM Y OMEGA

MOTOR			AUTOMATISMOS				
			MANDO MONOCANAL		MANDO MULTICANAL		OTROS AUTOMATISMOS	
SOMFY® CABLE 24 V	LW 25 / LV 25	**164€**	–	–	–	–	TRANSF. 24V + PULSADOR INIS DC 5 Posiciones[1] ref. 02463100	**194€**
							TRANSFORMADOR 1.5 DC[1] ref. 02462040	**148€**
							INVERSOR 24V DC ref. 02464010	**28€**
SOMFY® RADIO 24 V	LW 25 / LV 25	**164€**	MODULIS 1 PURE ref. 06700976	**159€**	MODULIS 4 PURE ref. 06700889	**194€**	TRANSFORMADOR 1.5 DC[1] ref. 02462040	**148€**
							RECEPTOR RTS 24V INTEGRADO[2] ref. 02463611	**179€**
							RECEPTOR RTS 24V EXTERNO[2] ref. 02463601	**208€**

(1) Es necesario sumar el transformador al precio de la motorización.
(2) Es necesario sumar un receptor al precio de la motorización. Se podrá instalar el receptor integrado en las cortinas con ancho superior a 76cm.

SISTEMA CLASSIC (SOLO CON ESCALERILLA)

MOTOR				AUTOMATISMOS					
				MANDO MONOCANAL		MANDO MULTICANAL		OTROS AUTOMATISMOS	
CABLE 230 V	BANDALUX	CABLE 40	**150€**	–	–	–	–	PULSADOR SOMFY INIS 1 ref. 06700610	**24€**
	SOMFY	LS-40	**250€**						
	SOMFY SILENCIOSO	SONESSE 40	**285€**						
RADIO 230 V	SOMFY SILENCIOSO	RTS SONESSE 40	**415€**	MODULIS 1 PURE ref. 06700976	**159€**	MODULIS 4 PURE ref. 06700889	**194€**	–	–

Para más información, consulte apartado 'Motorización' en pág.37

I.V.A no incluido. Precios sujetos a cambios según plazos legalmente establecidos

OPCIÓN ENTRECRISTALES (SOLO SIGNUM Y OMEGA)

Accionamiento Mando Botón PVC	Sólo Signum	**15€/cortina**
Accionamiento Mando Botón Aluminio	Sólo Signum	**18€/cortina**
Accionamiento Manivela fija	Salida 45º reenvío	**110€/cortina**
Accionamiento Manivela desmontable	Salida 45º reenvío	**122€/cortina**
Accionamiento Motor		**Ver pág. 12**

SISTEMA INTERLACING

INTERLACING (PARA SIGNUM Y OMEGA 25mm, A CORDÓN/BASTÓN, MONOCOMANDO CADENA, MANIVELA Y MOTOR.) Tarifa base **+17€/m²**

FORMAS IRREGULARES CON INTERLACING (SOLO SIGNUM 25mm A CORDÓN/BASTÓN)

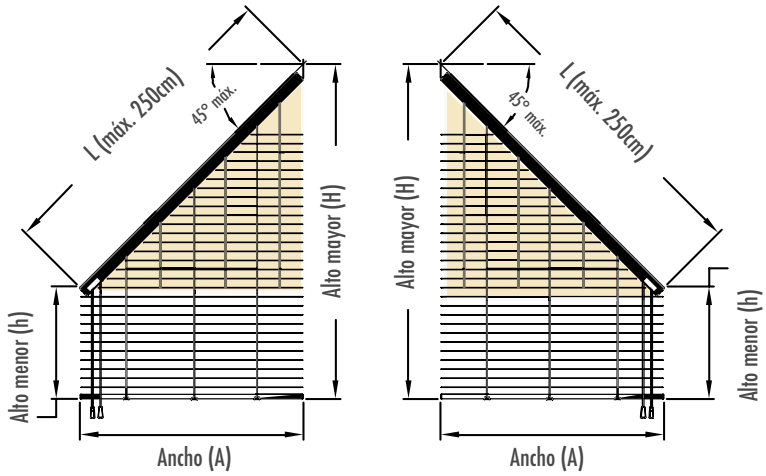

Cabezal inclinado y base horizontal **180€/cortina +17 €/m²**

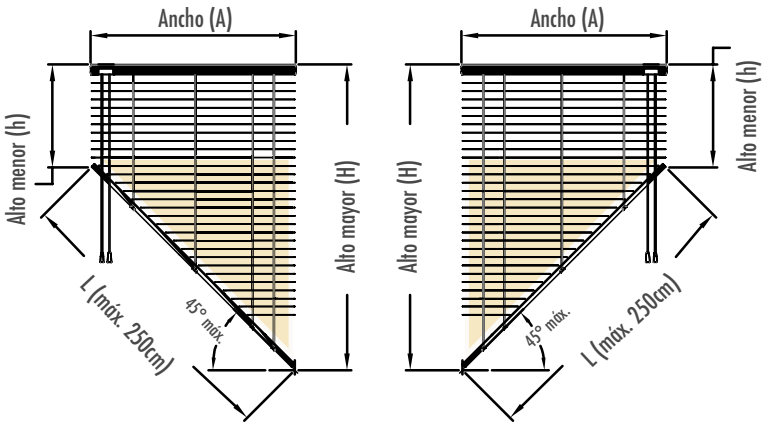

Cabezal horizontal y base inclinada **180€/cortina +17 €/m²**

La zona rectangular de la cortina se puede orientar y recoger, mientras que la zona triangular solo se orienta. Adjunte croquis en la Hoja de Pedido.

Veneciana Aluminio

OPCIONES

MEDIDAS ESPECIALES

MEDIDAS ESPECIALES

Tarifa base +40%

SISTEMAS OMEGA Y SIGNUM

- Las cortinas desde 14cm hasta 20,9cm de ancho (ambos inclusive), se fabricarán fijas y sin mando (no se podrá orientar las lamas, ni recoger ni desplegar la cortina).
- Las cortinas desde 21cm hasta 34cm de ancho (ambos inclusive), se fabricarán únicamente con mandos separados (MN y ME).

SISTEMA CLASSIC

- Las cortinas desde 30cm hasta 59cm de ancho (ambos inclusive) se fabricarán únicamente con mandos separados (MN y ME).

OTRAS OPCIONES

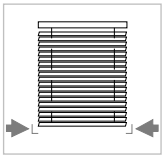

FIJACIÓN FINAL
(SOLO SIGNUM)
5€/cortina

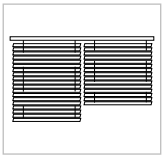

DOBLE CAÍDA
Precio de dos cortinas independientes

PERSONALIZACIÓN
Precio según presupuesto

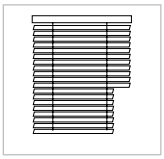

RECORTES
16€/cada recorte

GUÍA VERTICAL
14€/cortina

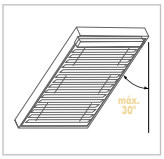

GUÍA INCLINADA
(SOLO LAMAS DE 15/25mm)
14€/cortina

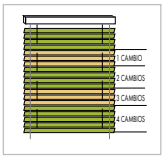

COMBINACIÓN DE COLORES[1]

(1) Se considerará CAMBIO cada vez que se inserte un color diferente al anterior. No por el número total de colores.

Lama de 15mm	**7€/m² por cambio**
Lama de 25mm	**6€/m² por cambio**
Lama de 50mm	**5€/m² por cambio**

ESCUADRAS REFORZADAS EXTENSIBLES TRAZER (Solo para Classic a cordón o cadena)

100
14,00€/ud

130
15,50€/ud

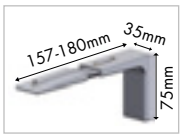

160
17,00€/ud

COLORES

Blanco, Negro, Marrón, Gris, Marfil

1. Indicar medida de la escuadra en la hoja de pedido o en eBa.
2. Para conocer el número de soportes necesarios en función del tamaño de la cortina ver página 16.

ESCUADRAS CON PROLONGADOR

COLORES Blanco, Negro, Marrón, Cincado, Ivory

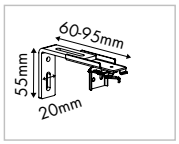

CORTA
de 60 a 95mm
7,40€/ud

1. Solo para Signum.
2. Colores: Solo blanco y cincado.

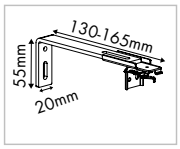

LARGA
de 130 a 160mm
9,70€/ud

1. Solo para Signum.
2. Colores: Solo blanco y cincado.

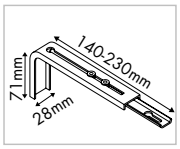

REFORZADA
de 140 a 230mm
9,10€/ud

No disponible para Classic a manivela o motor.

Consulte en la pág. 16 el número de soportes necesarios en función del tamaño de la cortina.

SISTEMA DE SEGURIDAD INFANTIL

SAFEKIDS
15€/ud

COLORES

Blanco, Negro, Marrón, Gris, Marfil

I.V.A no incluido. Precios sujetos a cambios según plazos legalmente establecidos

DIMENSIONES MÁXIMAS Y MÍNIMAS

Modelo	Ancho lamas (mm)	Accionamiento	Ancho cortina		Alto cortina		Superficie		Tolerancia
			Máximo	Mínimo	Máximo	Mínimo	Máximo	Mínimo	% (Ancho/Alto)
SIGNUM	15	CORDÓN/BASTÓN	275cm	11cm	275cm	15cm	5,5 m²	0,1 m²	±0,2% / ±0,5%
		CADENA	275cm	si h≥200cm - 45cm si h<200cm - 34cm	275cm	15cm	5,5 m²	0,1 m²	±0,2% / ±0,5%
		MANIVELA	275cm	si h≥200cm - 46cm si h<200cm - 37cm	275cm	15cm	5,5 m²	0,1 m²	±0,2% / ±0,5%
		MOTOR 24V	275cm	si h≥200cm - 62cm si h<200cm - 55cm	275cm	15cm	4,5 m²	0,1 m²	±0,2% / ±0,5%
	25	CORDÓN/BASTÓN	300cm	11cm	350cm	25cm	6,3 m²	0,1 m²	±0,2% / ±0,5%
		CADENA	300cm	si h≥200cm - 45cm si h<200cm - 34cm	350cm	25cm	6,3 m²	0,1 m²	±0,2% / ±0,5%
		MANIVELA	300cm	si h≥200cm - 46cm si h<200cm - 37cm	350cm	25cm	6,3 m²	0,1 m²	±0,2% / ±0,5%
		MOTOR 24V	300cm	si h≥200cm - 62cm si h<200cm - 55cm	350cm	25cm	4,5 m²	0,1 m²	±0,2% / ±0,5%
OMEGA	15	CADENA	275cm	si h≥200cm - 45cm si h<200cm - 34cm	275cm	15cm	5,5 m²	0,1 m²	±0,2% / ±0,5%
		MANIVELA	275cm	si h≥200cm - 46cm si h<200cm - 37cm	275cm	15cm	5,5 m²	0,1 m²	±0,2% / ±0,5%
		MOTOR 24V	275cm	si h≥200cm - 62cm si h<200cm - 55cm	275cm	15cm	4,5 m²	0,1 m²	±0,2% / ±0,5%
	25	CADENA	300cm	si h≥200cm - 45cm si h<200cm - 34cm	350cm	25cm	6,3 m²	0,1 m²	±0,2% / ±0,5%
		MANIVELA	300cm	si h≥200cm - 46cm si h<200cm - 37cm	350cm	25cm	6,3 m²	0,1 m²	±0,2% / ±0,5%
		MOTOR 24V	300cm	si h≥200cm - 62cm si h<200cm - 55cm	350cm	25cm	4,5 m²	0,1 m²	±0,2% / ±0,5%
CLASSIC	50	CORDÓN	300cm	21cm	360cm	30cm	8,3 m²	0,3 m²	±0,2% / ±0,5%
		CADENA	300cm	56cm	360cm	30cm	8,3 m²	0,3 m²	±0,2% / ±0,5%
		MANIVELA	300cm	40cm	360cm	30cm	8,3 m²	0,3 m²	±0,2% / ±0,5%
		MOTOR 230V	300cm	66cm	360cm	30cm	8,3 m²	0,3 m²	±0,2% / ±0,5%

Modelo	Ancho lamas (mm)	Accionamiento	Ancho cortina		Alto mayor cortina		Ancho lado inclinado	Ángulo de inclinación	Superficie		Tolerancia
			Máx.	Mín.	Máx.	Mín.	Máx.	Máx.	Máx.	Mín.	% (Ancho/Alto)
SIGNUM INTERLACING	25	CORDÓN	200cm	23cm	230cm	20cm	250cm	45º	3,8m²	0,1m²	±0,2% / ±0,5%

ALTURA DE RECOGIDA

Altura cortina H	SIGNUM		OMEGA		CLASSIC
	15mm	25mm	15mm	25mm	50mm
30cm	5,8cm	5,2cm	6,8cm	6,2cm	8,9cm
80cm	7,3cm	6,4cm	8,3cm	7,4cm	9,7cm
120cm	8,5cm	7,9cm	9,5cm	8,9cm	10,3cm
160cm	9,6cm	8,3cm	10,6cm	9,3cm	10,9cm
200cm	10,7cm	9,3cm	11,7cm	10,3cm	11,5cm
240cm	12,0cm	10,3cm	13,0cm	11,3cm	12,2cm
280cm	13,2cm	11,2cm	14,2cm	12,2cm	12,8cm
300cm	13,8cm	11,7cm	14,8cm	12,7cm	13,0cm
350cm	--	--	--	--	14,5cm

Veneciana Aluminio

DATOS TÉCNICOS

ALTURA DE MANDOS

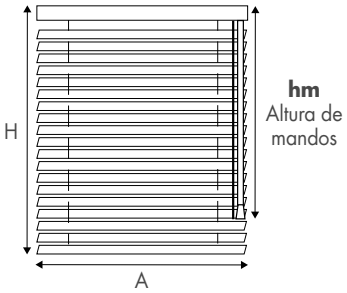

A CADENA O CORDÓN CON DISPOSITIVO DE SEGURIDAD INFANTIL

La pieza **Child Safety/Safekids** debe estar a una altura mínima de 1,5m desde el suelo. Para calcular altura de mandos (hm), **ver página 49.**

A CADENA SIN DISPOSITIVO DE SEGURIDAD INFANTIL

En caso de renunciar al **Child Safety/Safekids** la altura de mandos será:

Cadena hm
52cm
77cm
102cm
127cm
152cm
177cm
202cm
227cm
252cm
277cm
302cm

A CORDÓN SIN DISPOSITIVO DE SEGURIDAD INFANTIL

En caso de renunciar al **Child Safety/Safekids** la altura de mandos será:

Cordón hm	
Altura de cortina H	Altura de mandos hm
> 100cm	Altura cortina
101 > 200cm	100cm
201 > 230cm	120cm
231 > 260cm	150cm
+ 261cm	180cm

A MANIVELA

Bandalux dispone de las siguientes alturas de mando recomendadas para manivela:

Manivela hm
100cm
125cm
150cm
175cm
200cm
225cm
250cm
275cm
300cm

1. Medidas aproximadas en cm. **2.** En el monocomando a manivela, la altura de mando se interpreta teniendo en cuenta la manivela en posición de accionamiento. Si desea conocer la medida con manivela extendida, deberá sumar 14cm. **3.** Indicar en la hoja de pedido o en eBa la altura de mandos deseada. De no coincidir la altura de mandos solicitada con las medidas de la tabla anterior, la confección de ésta se realizará siempre con la medida inmediata inferior. **4.** A la altura de mandos se tendrá siempre en cuenta desde la parte más alta de la cortina (extremo superior cabezal).

LADO DE MANDOS

MANDOS JUNTOS

MI IZQUIERDO

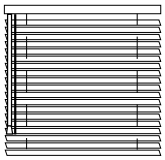

Mandos izquierda
Bastón I, Cordón I

MD DERECHO

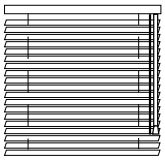

Mandos derecha
Bastón D, Cordón D

MANDOS SEPARADOS

MN IZQUIERDO OPUESTO

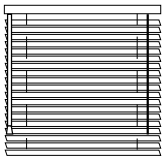

Mandos separados
Bastón I, Cordón D

ME DERECHO OPUESTO

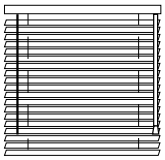

Mandos separados
Bastón D, Cordón I

CORDÓN UNIDO A TERMINAL

CT

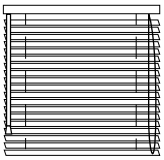

Opción cordón
unido al terminal

NÚMERO DE SOPORTES SEGÚN TAMAÑO DE CORTINA

SISTEMAS OMEGA Y SIGNUM

	ANCHO CORTINA		
ALTO CORTINA	140 - 149cm	150 - 249cm	250 - 300cm
25 - 199cm	2 soportes	3 soportes	4 soportes
200 - 300cm	3 soportes	4 soportes	5 soportes

SISTEMA CLASSIC

	ANCHO CORTINA			
ALTO CORTINA	60 -100cm	101 - 175cm	176 - 250cm	251 - 300cm
50 - 224cm	2 soportes	3 soportes	4 soportes	5 soportes
225 - 350cm	3 soportes	4 soportes	5 soportes	6 soportes

Bandalux suministra por defecto soportes pared/techo. Si desea otros soportes o escuadras con prolongador, indíquelo en la hoja de pedido o en eBa.

DATOS MOTORES DISPONIBLES

TIPO	MODELO	ø mm	Nm.	r.p.m	potencia (W)
SOMFY CABLE/ RADIO 24V	LW 25 0,8/30 LATERAL	24	0,8	30	12
	LV 25 0,4/40 CENTRAL	24	0,4	40	10
SOMFY CABLE 230V	LS-40 40 9/16	40	9	16	100
SOMFY CABLE 230V SILENCIOSO	SONESSE 40 9/12	40	9	12	120
SOMFY RTS SILENCIOSO	RTS SONESSE 40 9/12	40	9	12	120
BANDALUX CABLE 230V	CABLE 40 10/12	40	10	12	121
BANDALUX RADIO	RADIO 40 10/12	40	10	12	121

Datos sujetos a cambios sin previo aviso

DIBUJO EN SECCIÓN Y COTAS DE LOS SOPORTES DE CADA SISTEMA

	CABEZAL	TERMINAL	ESCUADRA
SIGNUM	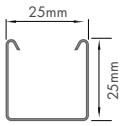	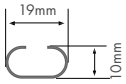	N/D
OMEGA	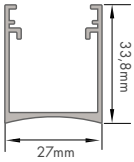	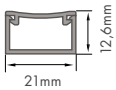	N/D
CLASSIC	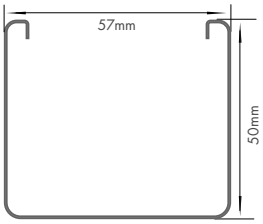	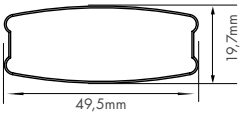	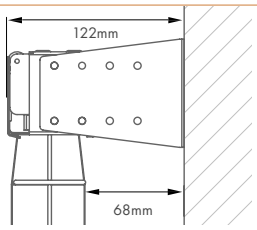

OPCIONES DE GUIADO

GUIADA VERTICAL (DISPONIBLE EN 15, 25 Y 50mm)

El guiado se realiza mediante dos cables tensados con la cortina en posición vertical. El cable puede ser de acero ø1,5mm (para lamas de 15, 25 y 50mm) o bien de nylon ø1,2mm (para lamas de 15 y 25mm).

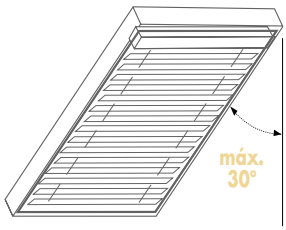

GUIADA INCLINADA (DISPONIBLE EN 15 Y 25mm)

Mediante esta opción puede instalar la cortina en un plano inclinado. El guiado de ésta se realiza mediante cables tensados de acero ø1,5mm.

	Guiada vertical cable nylon		Guiada vertical cable acero			Guiada inclinada cable acero	
	15mm	25mm	15mm	25mm	50mm	15mm	25mm
Alto máximo	250cm	250cm	400cm	400cm	400cm	250cm	250cm
Superficie máx.	5m²	5m²	8,2m²	8,2m²	8,2m²	5m²	5m²

IMPORTANTE: a partir de un ancho de 110cm en la lama de 15mm y de 130cm en la lama de 25mm, se incorpora un tercer cable central. Los cables instalados quedarán a la vista una vez se recoja la cortina.

FIJACIÓN DE LOS CABLES

Tanto la opción guiada vertical como guiada inclinada disponen de los siguientes tipos de fijación de los cables:

ESCUADRA FRONTAL 15/25mm

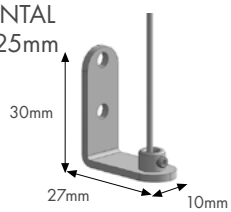

TENSOR BASE 15/25mm

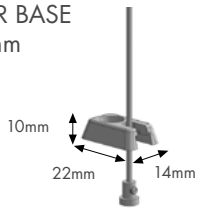

ESCUADRA FRONTAL REGULABLE 50mm

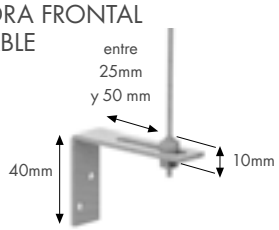

Esta opción incorpora un muelle en la parte superior del cable para que, una vez instalado, mantenga el cable tensado permanentemente. Las fijaciones del guiado transmiten una tensión entre el cable y el techo, por ello sólo podrá instalar estas opciones en techos en los cuales haya comprobado su resistencia previamente.

Signum

RECAMBIOS

SIGNUM A CORDÓN Y BASTÓN

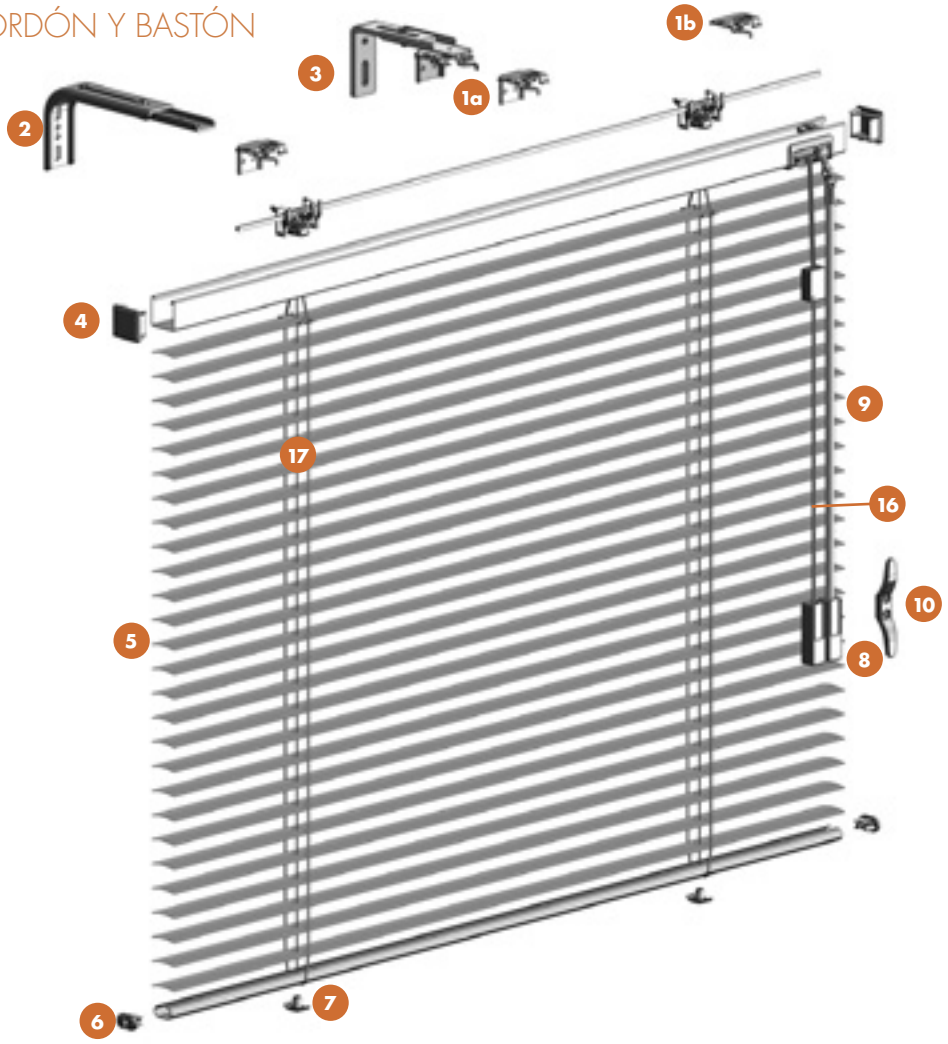

SIGNUM A CADENA

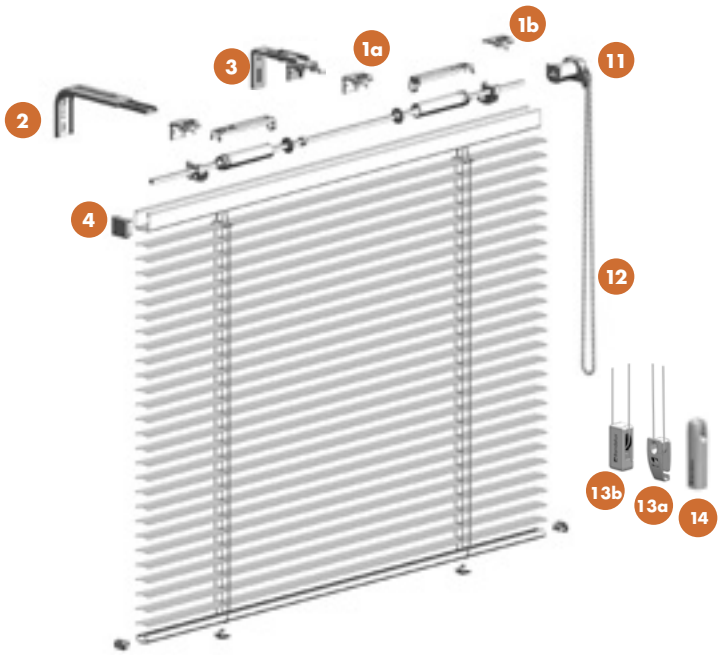

SIGNUM A MOTOR

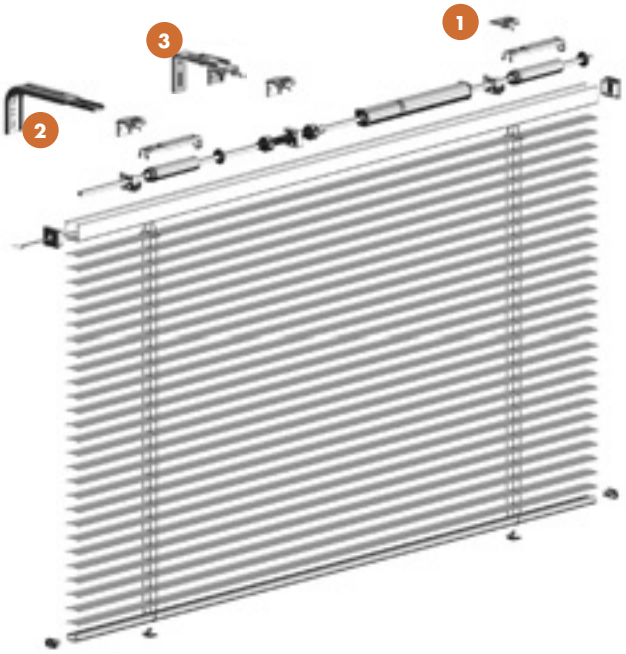

Datos sujetos a cambios sin previo aviso

SIGNUM MANIVELA

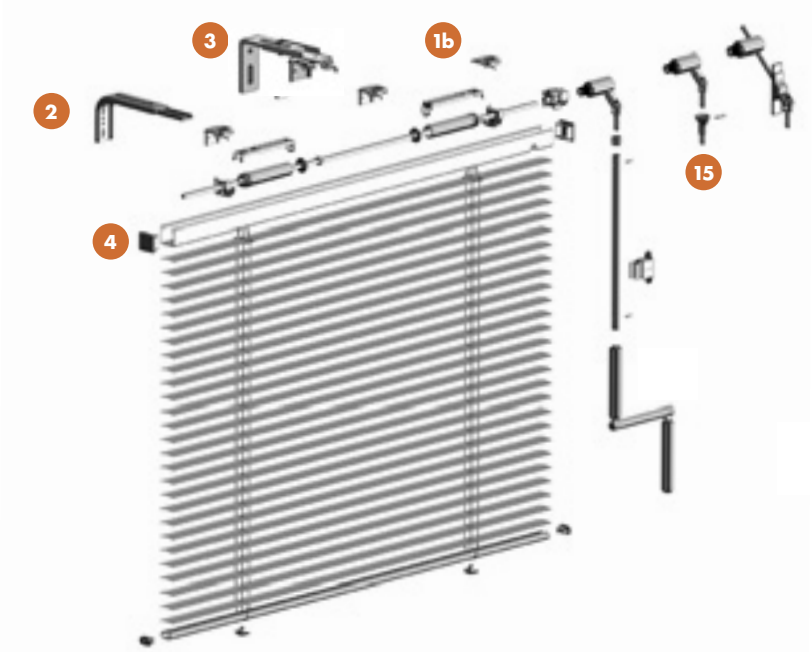

1a	02405012 Soporte pared / techo	0,90 €/ud
1a	02405001 Soporte techo	0,70 €/ud
2	01488201 Escuadra reforzada con prolongador de 14 a 23cm blanca	9,10 €/ud
	01488203 Escuadra reforzada con prolongador de 14 a 23cm marrón	9,10 €/ud
	01488205 Escuadra reforzada con prolongador de 14 a 23cm cincada	9,10 €/ud
	01488207 Escuadra reforzada con prolongador de 14 a 23cm negra	9,10 €/ud
	01488209 Escuadra reforzada con prolongador de 14 a 23cm ivory	9,10 €/ud
3	02405022 Escuadra con prolongador de 6 a 9,5cm cincado	7,40 €/ud
	02405025 Escuadra con prolongador de 6 a 9,5cm blanco	7,40 €/ud
	02405021 Escuadra con prolongador de 13 a 16cm cincado	9,70 €/ud
	02405026 Escuadra con prolongador de 13 a 16cm blanco	9,70 €/ud
4	02418PXXX Tapón cabezal Signum	0,60 €/ud
5	0211XXXX Lama troquelada 15mm	0,70 €/m
	0212XXXX Lama troquelada 25mm	1,00 €/m
6	02406PXXX Tapón terminal Signum	0,40 €/ud
7	02404PXXX Tapón escalerilla	0,50 €/ud
8	02409PC01 Cristal pomo Bandalux blanco	0,90 €/ud
	02409PC02 Cristal pomo Bandalux negro	0,90 €/ud
	02409PXXX Interior pomo Signum	0,80 €/ud
9	02413P106 Bastón orientador 0,5m	1,80 €/ud
	02413P105 Bastón orientador 0,8m	3,00 €/ud
	02413P104 Bastón orientador 1,0m	3,70 €/ud
	02413P103 Bastón orientador 1,2m	4,50 €/ud
	02413P102 Bastón orientador 1,5m	5,70 €/ud
	02413P101 Bastón orientador 1,8m	6,80 €/ud
	02413P100 Bastón orientador 3,5m	13,80 €/ud
10	06800103 Cornamusa Child Safety	1,90 €/ud
11	02464750B Máquina monocomando cadena (con torno) blanco D	30,00 €/ud
	02464751B Máquina monocomando cadena (con torno) blanco I	30,00 €/ud
	02464770B Máquina monocomando cadena (con torno) gris D	30,00 €/ud
	02464771B Máquina monocomando cadena (con torno) gris I	30,00 €/ud
	02464760B Máquina monocomando cadena (con torno) negro D	30,00 €/ud
	02464761B Máquina monocomando cadena (con torno) negro I	30,00 €/ud
12	05460049 Anillo cadena plástica ø4,5x6mm separación 1m blanco*	16,00 €/ud
	05460047 Anillo cadena plástica ø4,5x6mm separación 1,5m blanco*	24,00 €/ud
	05460040 Anillo cadena plástica ø4,5x6mm separación 2m blanco*	32,00 €/ud
	05460041 Anillo cadena plástica ø4,5x6mm separación 2,5m blanco*	36,00 €/ud
	05460042 Anillo cadena plástica ø4,5x6mm separación 3m blanco*	39,00 €/ud
	05460043 Anillo cadena plástica ø4,5x6mm separación 3,5m blanco*	42,00 €/ud
	05460044 Anillo cadena plástica ø4,5x6mm separación 4m blanco*	46,00 €/ud
	05460048 Anillo cadena plástica ø4,5x6mm separación 4,5m blanco*	48,00 €/ud
	05460045 Anillo cadena plástica ø4,5x6mm separación 5m blanco*	50,00 €/ud
	05460050 Anillo cadena plástica ø4,5x6mm separación 5,5m blanco*	52,00 €/ud
	05460046 Anillo cadena plástica ø4,5x6mm separación 6m blanco*	54,00 €/ud
13a	05402420 Tensor seguridad Child Safety	12,00 €/ud
13b	05402432 Tensor seguridad Safekids negro	15,00 €/ud
	05402431 Tensor seguridad Safekids blanco	15,00 €/ud
	05402433 Tensor seguridad Safekids marfil	15,00 €/ud
	05402434 Tensor seguridad Safekids marron	15,00 €/ud
	05402435 Tensor seguridad Safekids gris	15,00 €/ud
14	05400360M Tensor cadena blanco	12,00 €/ud
	05400361M Tensor cadena negro	12,00 €/ud
	05400362M Tensor cadena gris	12,00 €/ud
15	0205004X Kit manivela fija veneciana 15mm/25mm hasta 160cm	33,00 €/ud
	0205004X Kit manivela fija veneciana 15mm/25mm 161-240cm	39,00 €/ud
	0205004X Kit manivela fija veneciana 15mm/25mm 241-300cm	43,00 €/ud
	0205004X Kit manivela fija veneciana 15mm/25mm 301-360cm	47,00 €/ud
	0205005X Kit manivela desmontable veneciana 15mm/25mm hasta 160cm	47,00 €/ud
	0205005X Kit manivela desmontable veneciana 15mm/25mm 161-240cm	52,00 €/ud
	0205005X Kit manivela desmontable veneciana 15mm/25mm 241-300cm	57,00 €/ud
	0205005X Kit manivela desmontable veneciana 15mm/25mm 301-360cm	60,00 €/ud
16	02408NXXX Cordón 2.8mm	0,80 €/m
	02484XXX Cordón 2.8mm	0,80 €/m
17	02408XXX Cordón 1.4mm	0,40 €/m

1. XXX: Completar códigos según color en Catálogo General.
2. *Otros colores disponibles: gris y negro.
3. X: 0 (gris), 1 (negro), 2 (blanco).

Omega

RECAMBIOS

OMEGA A CADENA

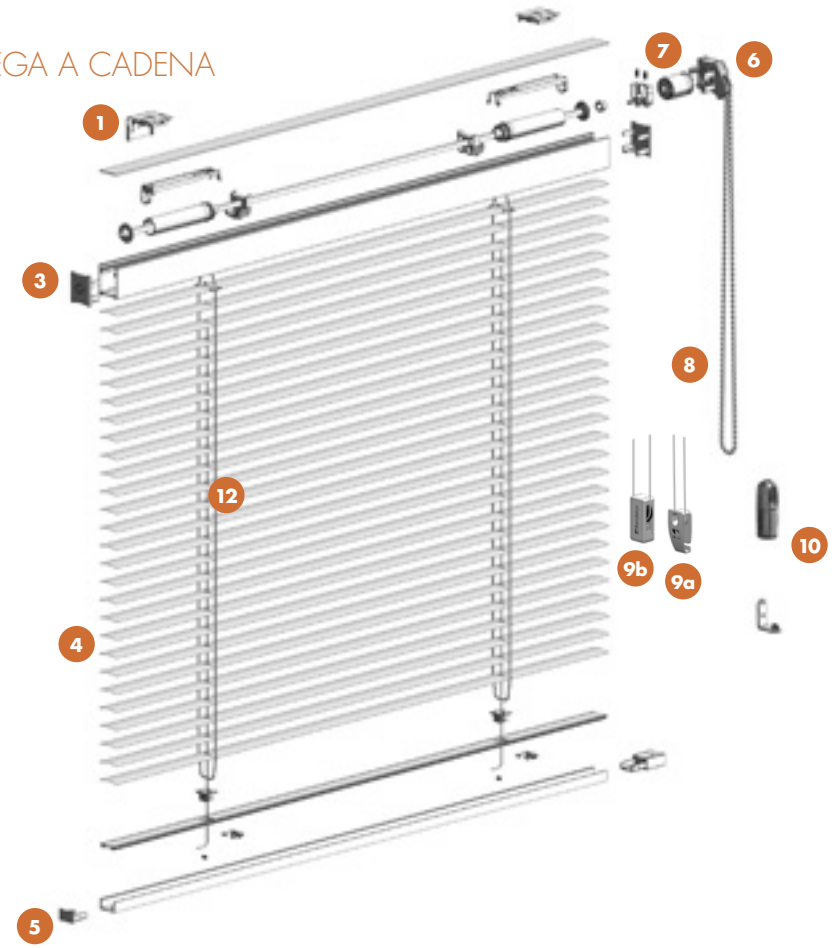

OMEGA A MOTOR

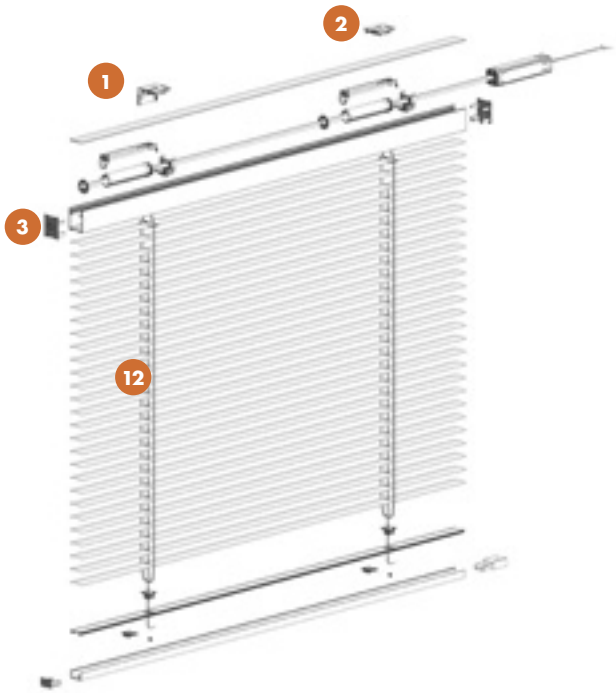

OMEGA A MANIVELA

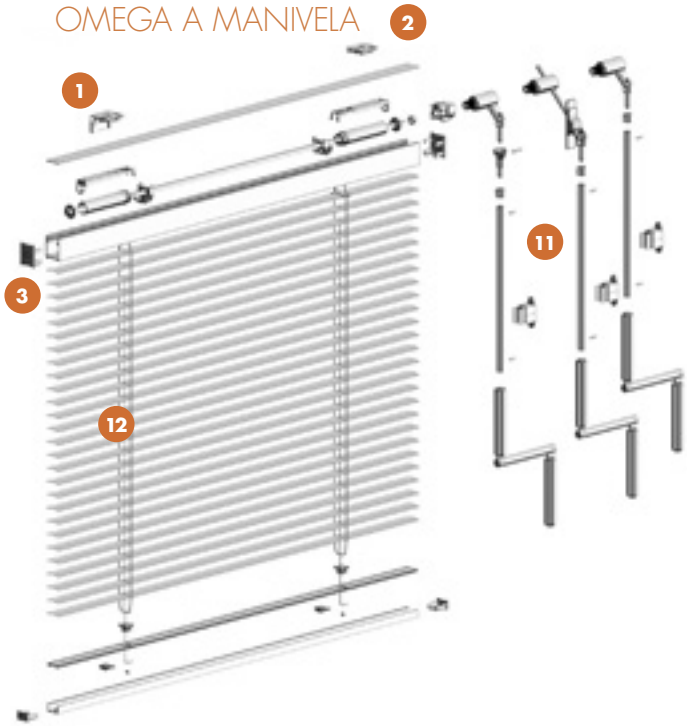

Datos sujetos a cambios sin previo aviso

1	02405G012	Soporte pared / techo Omega	2,10 €/ud
2	02405G001	Soporte techo Omega	1,70 €/ud
3	02418G205	Tapón cabezal Omega white satin	1,30 €/ud
	02418G233	Tapón cabezal Omega black satin	1,30 €/ud
	02418G034	Tapón cabezal Omega aluminium	1,30 €/ud
	02418G112	Tapón cabezal Omega alabaster	1,30 €/ud
4	0211XXXX	Lama troquelada 15mm	0,70 €/m
	0212XXXX	Lama troquelada 25mm	1,00 €/m
5	02406G205	Tapón terminal Omega white satin	1,10 €/ud
	02406G233	Tapón terminal Omega black satin	1,10 €/ud
	02406G034	Tapón terminal Omega aluminium	1,10 €/ud
	02406G112	Tapón terminal Omega alabaster	1,10 €/ud
6	02464GD205	Máquina monocomando cadena Omega (sin torno) white satin D	2,60 €/ud
	02464GI205	Máquina monocomando cadena Omega (sin torno) white satin I	2,60 €/ud
	02464GD233	Máquina monocomando cadena Omega (sin torno) black satin D	2,60 €/ud
	02464GI233	Máquina monocomando cadena Omega (sin torno) black satin I	2,60 €/ud
	02464GD034	Máquina monocomando cadena Omega (sin torno) aluminium D	2,60 €/ud
	02464GI034	Máquina monocomando cadena Omega (sin torno) aluminium I	2,60 €/ud
	02464GD112	Máquina monocomando cadena Omega (sin torno) alabaster D	2,60 €/ud
	02464GI112	Máquina monocomando cadena Omega (sin torno) alabaster I	2,60 €/ud
7	02464700	Torno monocomando 1:4.8	25,40 €/ud
8	05460049	Anillo cadena plástica ø4,5x6mm separación 1m blanco*	16,00 €/ud
	05460047	Anillo cadena plástica ø4,5x6mm separación 1,5m blanco*	24,00 €/ud
	05460040	Anillo cadena plástica ø4,5x6mm separación 2m blanco*	32,00 €/ud
	05460041	Anillo cadena plástica ø4,5x6mm separación 2,5m blanco*	36,00 €/ud
	05460042	Anillo cadena plástica ø4,5x6mm separación 3m blanco*	39,00 €/ud
	05460043	Anillo cadena plástica ø4,5x6mm separación 3,5m blanco*	42,00 €/ud
	05460044	Anillo cadena plástica ø4,5x6mm separación 4m blanco*	46,00 €/ud
	05460048	Anillo cadena plástica ø4,5x6mm separación 4,5m blanco*	48,00 €/ud
	05460045	Anillo cadena plástica ø4,5x6mm separación 5m blanco*	50,00 €/ud
	05460050	Anillo cadena plástica ø4,5x6mm separación 5,5m blanco*	52,00 €/ud
	05460046	Anillo cadena plástica ø4,5x6mm separación 6m blanco*	54,00 €/ud
9a	05402420	Tensor seguridad Child Safety	12,00 €/ud
9b	05402432	Tensor seguridad Safekids negro	15,00 €/ud
	05402431	Tensor seguridad Safekids blanco	15,00 €/ud
	05402433	Tensor seguridad Safekids marfil	15,00 €/ud
	05402434	Tensor seguridad Safekids marrón	15,00 €/ud
	05402435	Tensor seguridad Safekids gris	15,00 €/ud
10	05400360M	Tensor cadena blanco	12,00 €/ud
	05400361M	Tensor cadena negro	12,00 €/ud
	05400362M	Tensor cadena gris	12,00 €/ud
	05400364M	Tensor cadena ivory	12,00 €/ud
11	0205004X	Kit manivela fija veneciana 15mm/25mm hasta 160cm	33,00 €/ud
	0205004X	Kit manivela fija veneciana 15mm/25mm 161-240cm	39,00 €/ud
	0205004X	Kit manivela fija veneciana 15mm/25mm 241-300cm	43,00 €/ud
	0205004X	Kit manivela fija veneciana 15mm/25mm 301-360cm	47,00 €/ud
	0205005X	Kit manivela desmontable veneciana 15mm/25mm hasta 160cm	47,00 €/ud
	0205005X	Kit manivela desmontable veneciana 15mm/25mm 161-240cm	52,00 €/ud
	0205005X	Kit manivela desmontable veneciana 15mm/25mm 241-300cm	57,00 €/ud
	0205005X	Kit manivela desmontable veneciana 15mm/25mm 301-360cm	60,00 €/ud
12	02408XXX	Cordón 1.4mm	0,40 €/m

1. XXX: Completar códigos según color en Catálogo General.
2. *Otros colores disponibles: gris y negro.
3. X: 0 (gris), 1 (negro), 2 (blanco).

Classic

RECAMBIOS

CLASSIC A CORDÓN

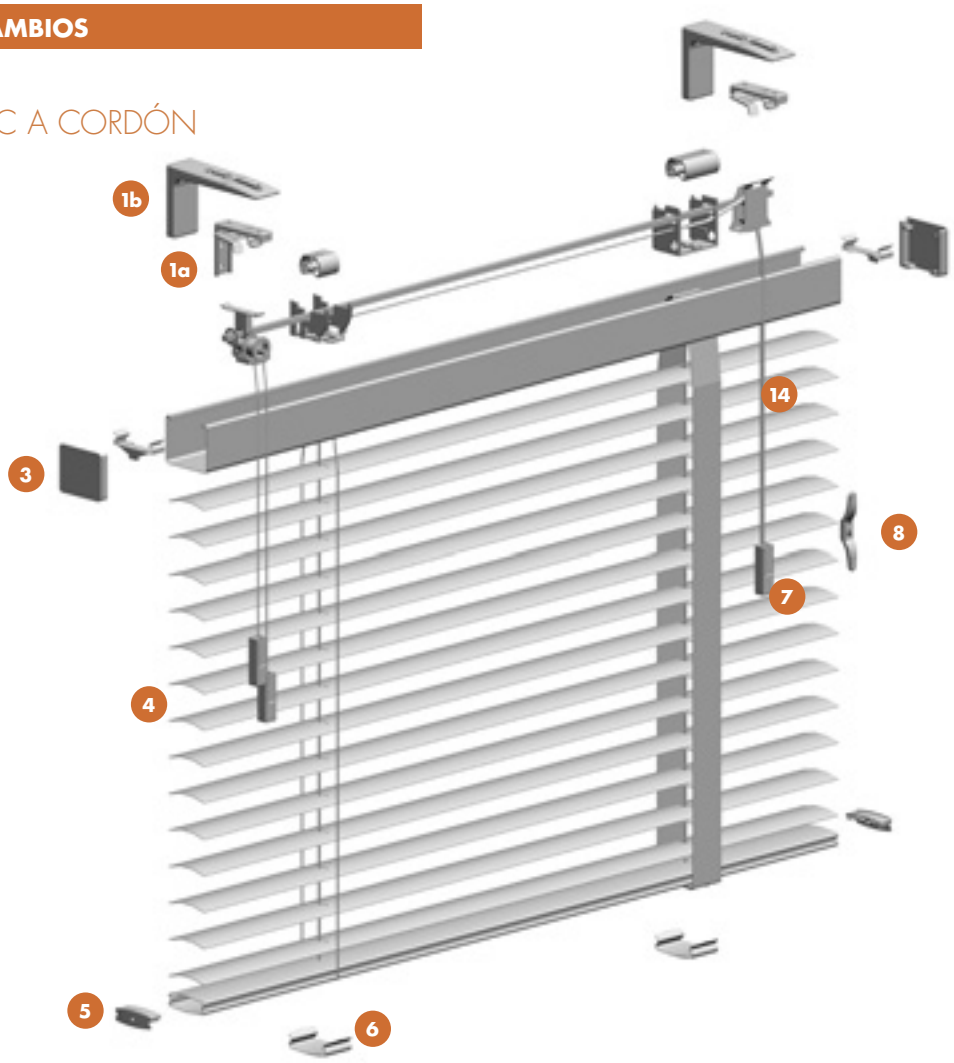

CLASSIC A CADENA

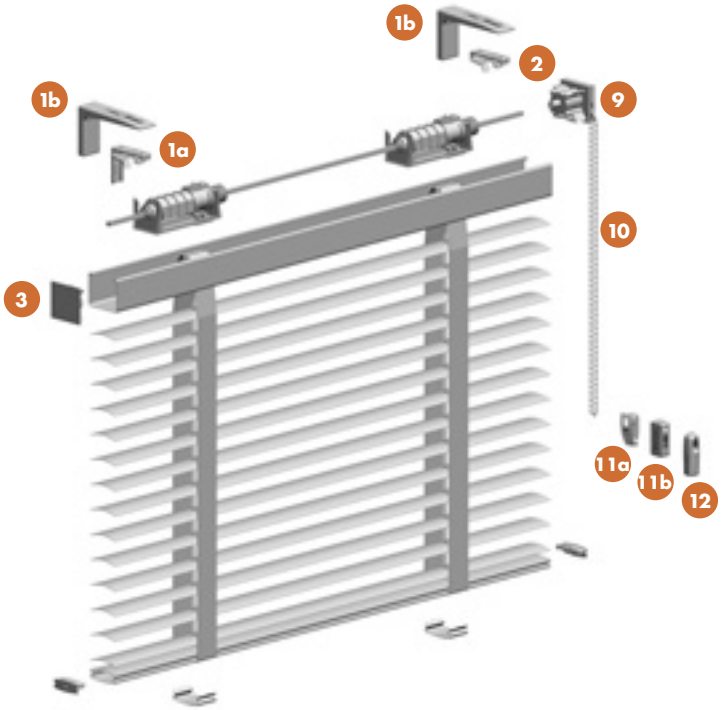

CLASSIC A MOTOR

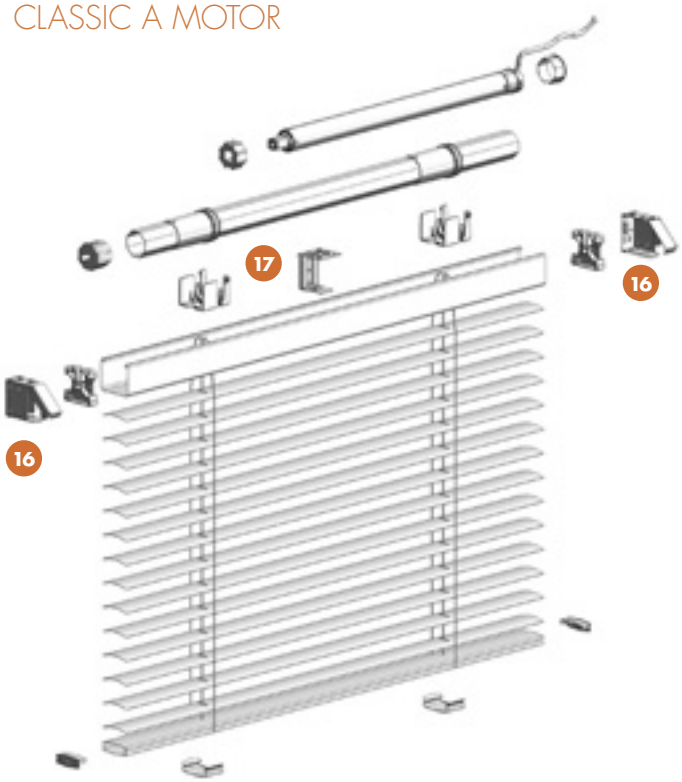

Datos sujetos a cambios sin previo aviso

FACTURACIÓN MÍNIMA 10€ NETOS

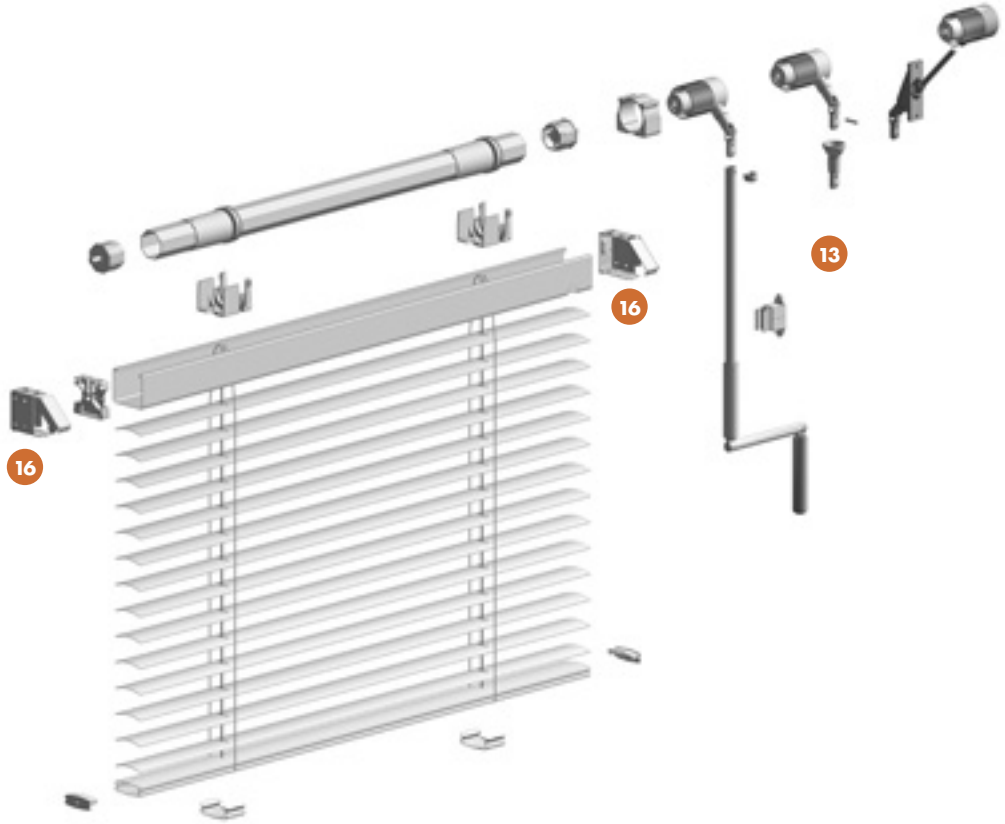

1a	024883000	Soporte pared / techo	1,90 €/ud
1b	0642400X	Escuadra reforzada Trazer extensible 100	14,00 €/ud
	0642410X	Escuadra reforzada Trazer extensible 130	15,50 €/ud
	0642420X	Escuadra reforzada Trazer extensible 160	17,00 €/ud
2	024883001	Soporte techo	5,50 €/ud
3	024870100	Tapón cabezal incoloro	3,80 €/ud
4	0213XXXX	Lama troquelada 50mm	1,90 €/m
5	024870210	Tapón terminal incoloro	0,80 €/ud
6	024860001A	Fijacion cinta metal 38mm white	1,50 €/ud
	024860010A	Fijacion cinta metal 38mm smokey grey	1,50 €/ud
	024861000A	Fijacion cinta metal 38mm ivory	1,50 €/ud
	024860233A	Fijacion cinta metal 38mm black satin	1,50 €/ud
	024860058A	Fijacion cinta metal 38mm aluminium	1,50 €/ud
7	02409PC01	Cristal pomo Bandalux blanco	0,90 €/ud
	02409PC02	Cristal pomo Bandalux negro	0,90 €/ud
	02409PXXX	Interior pomo	0,80 €/ud
8	06800103	Cornamusa Child Safety	1,90 €/ud
9	024800302	Mecanismo cadena 1:7 negro	11,80 €/ud
	024800301	Mecanismo cadena 1:7 gris	11,80 €/ud
	024800300	Mecanismo cadena 1:7 blanco	11,80 €/ud
10	05460049	Anillo cadena plástica ø4,5x6mm separación 1m blanco*	16,00 €/ud
	05460047	Anillo cadena plástica ø4,5x6mm separación 1,5m blanco*	24,00 €/ud
	05460040	Anillo cadena plástica ø4,5x6mm separación 2m blanco*	32,00 €/ud
	05460041	Anillo cadena plástica ø4,5x6mm separación 2,5m blanco*	36,00 €/ud
	05460042	Anillo cadena plástica ø4,5x6mm separación 3m blanco*	39,00 €/ud
	05460043	Anillo cadena plástica ø4,5x6mm separación 3,5m blanco*	42,00 €/ud
	05460044	Anillo cadena plástica ø4,5x6mm separación 4m blanco*	46,00 €/ud
10	05460048	Anillo cadena plástica ø4,5x6mm separación 4,5m blanco*	48,00 €/ud
	05460045	Anillo cadena plástica ø4,5x6mm separación 5m blanco*	50,00 €/ud
	05460050	Anillo cadena plástica ø4,5x6mm separación 5,5m blanco*	52,00 €/ud
	05460046	Anillo cadena plástica ø4,5x6mm separación 6m blanco*	54,00 €/ud
11a	05402420	Tensor seguridad Child Safety	12,00 €/ud
11b	05402431	Tensor seguridad Safekids blanco	15,00 €/ud
	05402432	Tensor seguridad Safekids negro	15,00 €/ud
	05402435	Tensor seguridad Safekids gris	15,00 €/ud
12	05400360M	Tensor cadena blanco	12,00 €/ud
	05400361M	Tensor cadena negro	12,00 €/ud
	05400362M	Tensor cadena gris	12,00 €/ud
13	0605006Y	Kit manivela fija veneciana 50mm hasta 160cm	68,00 €/ud
	0605006Y	Kit manivela fija veneciana 50mm 161-240cm	74,00 €/ud
	0605006Y	Kit manivela fija veneciana 50mm 241-300cm	80,00 €/ud
	0605006Y	Kit manivela fija veneciana 50mm 301-360cm	85,00 €/ud
	0605007Y	Kit manivela desmontable veneciana 50mm hasta 160cm	76,00 €/ud
	0605007Y	Kit manivela desmontable veneciana 50mm 161-240cm	85,00 €/ud
	0605007Y	Kit manivela desmontable veneciana 50mm 241-300cm	95,00 €/ud
	0605007Y	Kit manivela desmontable veneciana 50mm 301-360cm	100,00 €/ud
14	02408NXXX	Cordón 2.8mm	0,80 €/m
	02484XXX	Cordón 2.8mm	0,80 €/m
15	02483XXX	Cordón 2.0mm	0,60 €/m
16	02532XXX	Soportes laterales 50mm (el par)	6,30 €/ud
	024883XXX	Soportes laterales 50mm (el par)	6,30 €/ud
17	02533000	Soporte central	2,30 €/ud

1. XXX: Completar códigos según color en Catálogo General.
2. *Otros colores disponibles: gris y negro.
3. Y: 0 (gris), 1 (blanco), 2 (marrón), 3 (negro), 4 (ivory), 5 (antracita), 6 (granate).
4. X: 1 (blanco), 2 (gris), 3 (marfil), 4 (marrón), 5 (negro).

Bandalux

Veneciana de madera

La nobleza de la madera se convierte en elegancia en esta cortina veneciana. Sutiles líneas transforman la luz en calidez, con un perfecto acabado natural.

instalación
interior

Veneciana
Madera

Lamas de 50mm

El **sistema Genuine** se caracteriza por un **diseño depurado** que dota a la cortina de un aspecto sobrio y elegante.
La calidez de la madera permite crear ambientes acogedores y elegantes.

Seguridad infantil

Bandalux suministra por defecto un sistema de seguridad infantil que permite sujetar la cadena a la pared, para evitar que los niños se enreden en ella.

Child Safety cadena / cordón

Es el dispositivo de seguridad estándar en el mercado, servido por defecto con el pedido de tu cortina.

SafeKids, una nueva opción patentada por Bandalux

Tiene gran eficacia ya que no se puede desmontar ni manipular, y asegura que la cadena no se separe de la pared para evitar el riesgo de estrangulamiento.

Pág. 49

Los colores e imágenes son representativas y no pueden ser en ningún caso motivo de reclamación

Escalerilla o Cinta

La escalerilla de presencia sutil confiere un acabado donde la lama es la protagonista.

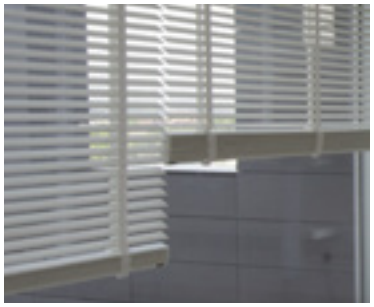

La cinta enriquece el acabado permitiendo la combinación de diferentes tonos textiles con la lama.

Cómodo accionamiento

Mediante su accionamiento, esta cortina puede orientar sus lamas, permitiendo una mayor o menor visibilidad hacia el exterior y graduar la entrada de luz al interior.

Accionamiento a cordón, a cadena, manivela y motor para un mayor confort.

CORDÓN

CADENA

MOTOR SOMFY

MOTOR BANDALUX

Nuevas escuadras reforzadas extensibles Trazer

Nuevas escuadras desarolladas por Bandalux para instalación a pared.

Escuadras de diseño adaptadas a las últimas tendencias.

Singularidad natural

La madera natural o tintada, los terminales de última tendencia y la coordinación de todos los componentes con los **distintos colores de las lamas**, hacen que esta cortina se adapte a distintos tipos de mobiliario en ambientes muy diversos.

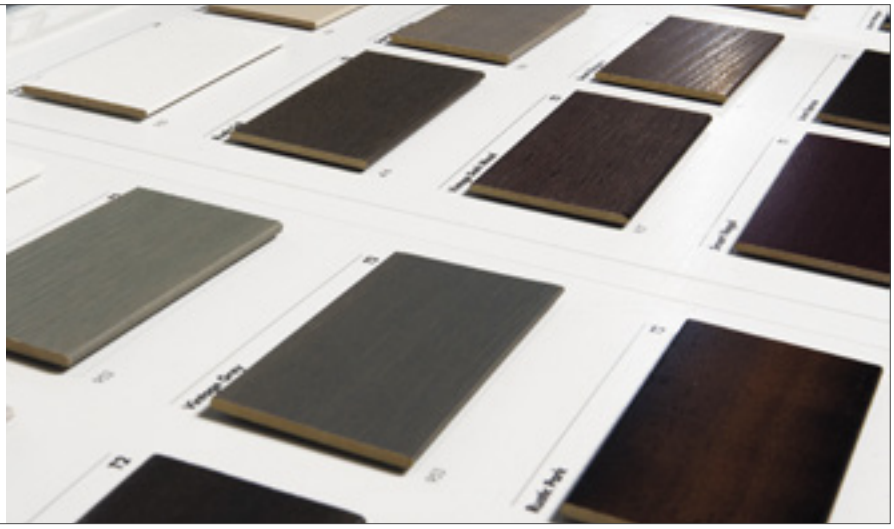

Veneciana Madera

PRECIOS Y OPCIONES

VENET/PLEAT

€

Tarifa base:

VER OPCIONES EN PÁGINA 29

TARIFA	COLECCIÓN	COLORES	ANCHO LAMA	ESCALERILLA	CINTA
T1	Trends & Smart	Snow, Oak, Colonial, Sequoia, Nogal, Espresso, Wengue, Milk, Mineral Grey, Oak Smoke, Mongony, White, Skin	50 mm	**169 €/m²**	**177 €/m²**
T2	Marked, Rustic & Vintage	Marked Black, Rustic Park, Rustic Soil, Vintage Dark Grey, Vintage Dark Wood, Vintage Grey, Vintage Honey, Vintage Light Grey, Vintage Pearl, Vintage Rustic, Vintage White	50 mm	**236 €/m²**	**245 €/m²**

1. Debido a que el estado de las maderas es natural, Bandalux no se responsabiliza de las variaciones de tonalidad que puedan presentarse.
2. De no indicar lo contrario, Bandalux fabricará las cortinas con cinta.
3. Mínimo facturar 1,25m². Se facturará redondeando las medidas de 10 en 10cm hacia la inmediata superior.

CONFIGURACIÓN ESTÁNDAR (SERVIDO POR DEFECTO. INCLUIDO EN EL PRECIO)

ACCIONAMIENTO A **CORDÓN**

CHILD SAFETY CORDÓN
(SISTEMA DE SEGURIDAD INFANTIL)

CINTA

Si el accionamiento lo permite.

COORDINADOS

El riel, soportes, cinta (para Genuine con cinta) o escalerilla (para Grenuine con escalerilla), cordón, cadena y manivela, se servirán en color combinado con las lamas, según criterio Bandalux. Si desea otro color de cinta indíquelo en la hoja de pedido o en eBa.

Color de cinta coordinado por defecto:

- Blanco Ref. 005
- Alabaster Ref. 112
- Fawn Ref. 031
- Antelope Ref. 029
- Taupe Ref. 908
- Amber Ref. 902
- Toffee Ref. 907
- Cocoa Ref. 910
- Chocolate Ref. 060
- Capuccino Ref. 084
- Persimmon Ref. 900
- Canary Ref. 009
- Mercury Ref. 771
- Gulf Blue Ref. 017
- Nocturne Ref. 008
- Pastel Green Ref. 039
- Forest Green Ref. 061
- Forest Ref. 913
- Real Red Ref. 085
- Garnet Ref. 106
- Black Ref. 233

Otros colores de cinta opcionales para coordinar:

- Sewing White Ref. 557
- Stripe Beige Ref. 577
- Linear Black Ref. 573
- Highway Grey Ref. 558
- Sewing Brown Ref. 560
- Linear Bordeaux Ref. 574
- Indian Black Ref. 583
- Highway Red Ref. 563
- Sewing Black Ref. 559
- Linear Grey Ref. 575
- Indian Cream Ref. 580
- Highway Orange Ref. 562
- Stripe white Ref. 577
- Linear Light Grey-Ref. 571
- Indian Beige Ref. 581
- Highway Black Ref. 561
- Stripe Grey Ref. 576
- Linear Brown Ref. 572
- Indian Chocolate Ref. 582

I.V.A no incluido. Precios sujetos a cambios según plazos legalmente establecidos

ACCIONAMIENTOS

CORDÓN

Sin incremento

Incluye dispositivo de seguridad

CHILD SAFETY CORDÓN
(SISTEMA DE SEGURIDAD INFANTIL)

CADENA

CADENA
(SOLO DISPONIBLE CON CINTA)
+47€

Incluye dispositivo de seguridad

CHILD SAFETY CADENA
(SISTEMA DE SEGURIDAD INFANTIL)

OPCIONAL: Dispositivo de seguridad Safekids en pág. 30.

COLORES

- Blanco
- Negro
- Gris

Según coordinados Bandalux.

MANIVELA

FIJA
110€/ud

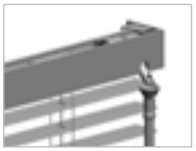

DESMONTABLE
125€/ud

COLORES

- Blanco
- Negro
- Gris
- Ivory
- Marrón
- Antracita
- Granate

Según coordinados Bandalux.

MOTOR (SOLO PARA ESCALERILLA)

SOMFY 230V

BANDALUX 230V

MOTOR				AUTOMATISMOS					
				MANDO MONOCANAL		MANDO MULTICANAL		OTROS AUTOMATISMOS	
CABLE 230V	BANDALUX	CABLE 40	**150€**	–	–	–	–	PULSADOR SOMFY INIS 1 ref. 06700610	**24€**
CABLE 230V	SOMFY	LS-40	**250€**						
CABLE 230V	SOMFY SILENCIOSO	SONESSE 40	**285€**						
RADIO 230V	SOMFY SILENCIOSO	RTS SONESSE 40	**415€**	MODULIS 1 PURE ref. 06700976	**159€**	MODULIS 4 PURE ref. 06700889	**194€**	–	–

Para más información, consulte apartado 'Motorización' en pág.37

Veneciana Madera

OPCIONES

ESCUADRAS (SOLO PARA CADENA)

ESCUADRAS REFORZADAS EXTENSIBLES TRAZER

100
14,00€/ud

130
15,50€/ud

160
17,00€/ud

COLORES

- Blanco
- Negro
- Marrón
- Gris
- Marfil

1. Indicar medida de la escuadra en la hoja de pedido o en eBa.
2. Para conocer el número de soportes necesarios en función del ancho de la cortina ver página 32.

ESCUADRAS REFORZADAS CON PROLONGADOR

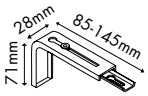

85 a 145mm
7,20€/ud

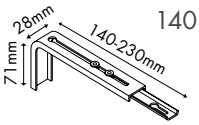

140 a 230mm
9,10€/ud

COLORES

- Blanco
- Negro
- Marrón
- Cincado
- Ivory

Para conocer el número de soportes necesarios en función del ancho de la cortina ver página 32.

OTRAS OPCIONES

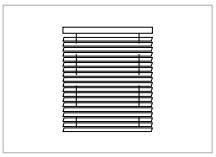

GUÍA CABLE VERTICAL
14€/cortina

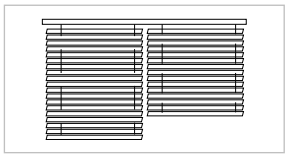

DOS CORTINAS EN UNA MISMA CENEFA
precio de 2 cortinas independientes

Para medidas superiores a 250cm de ancho, la cenefa se servirá cortada en dos piezas.

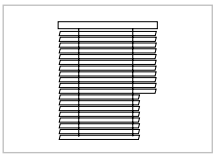

RECORTES
16€/recorte

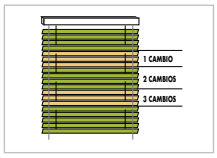

COMBINACIÓN DE COLORES
7€/m²

Se considerará CAMBIO cada vez que se inserte un color diferente al anterior. No por el número total de colores.

SAFEKIDS
(ISTEMA DE SEGURIDAD INFANTIL)
15€/ud

COLORES

- Blanco
- Negro
- Marrón
- Gris
- Marfil

MEDIDAS ESPECIALES

Tarifa base +40%

Las cortinas desde 30cm hasta 59cm de ancho (ambos inclusive) se fabricarán únicamente con mandos separados (MN y ME).

I.V.A no incluido. Precios sujetos a cambios según plazos legalmente establecidos

Veneciana Madera

DATOS TÉCNICOS

DIMENSIONES MÁXIMAS Y MÍNIMAS

Accionamiento	Ancho cortina		Alto cortina		Superficie		Tolerancia
	Máximo	Mínimo	Máximo	Mínimo	Máximo	Mínimo	% (Ancho/Alto)
CORDÓN	300cm	40cm	270cm	30cm	4,3m²	0,25m²	±0,5% / ±0,5%
CADENA	300cm	60cm	250cm	30cm	4,3m²	0,3m²	±0,5% / ±0,5%
MANIVELA	300cm	40cm	350cm	30cm	8m²	0,3m²	±0,5% / ±0,5%
MOTOR 230V	300cm	66cm	350cm	30cm	8m²	0,3m²	±0,5% / ±0,5%

A partir de 2,5m² de superficie y debido a la resistencia que ejerce esta cortina para su elevación, recomendamos su motorización o accionamiento a manivela, o bien dividirla en dos unidades individuales con accionamiento manual.

NÚMERO DE SOPORTES, CINTAS, ESCALERILLAS O CORDONES SEGÚN ANCHO DE CORTINA

SOPORTES

Ancho de cortina	Nº Soportes laterales	Nº Soportes centrales
60 - 120cm	2	0
121 - 180cm	2	1
181 - 240cm	2	2

CINTAS, ESCALERILLAS Y CORDONES

Ancho de cortina	Nº cintas o escalerillas	Nº Cordones
Hasta 115cm	2	2
115 a 140cm	3	2
140 a 190cm	3	3
190 a 240cm	5	3

1. Bandalux servirá siempre el número de soportes, cordones, escalerillas o cintas según se indica en estas tablas. Para solicitar un número diferente, deberá indicarlo en la hoja de pedido o eBa.
2. Por defecto Bandalux suministra soportes para instalación pared/techo. Si desea otros soportes o escuadras, indíquelo en la hoja de pedido o en eBa.

ALTURA DE RECOGIDA

Altura cortina **h**	Altura de recogida **hr**
85cm	14cm
120cm	18cm
140cm	20cm
160cm	22cm
180cm	23cm
200cm	25cm
220cm	28cm
240cm	30cm
250cm	31cm
260cm	32cm
280cm	34cm
300cm	36cm
320cm	38cm
340cm	40cm
350cm	42cm

SECCIONES Y COTAS SISTEMA GENUINE

SECCIÓN CORTINA

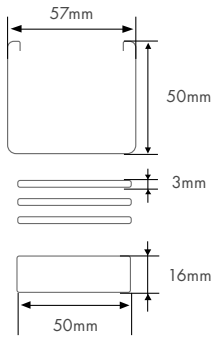

DETALLE CON CENEFA

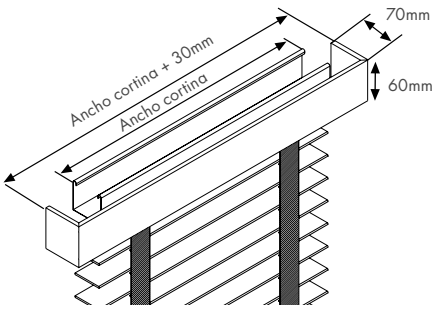

ESCUADRA

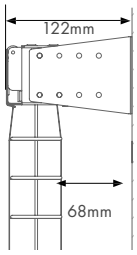

ESCUADRA CON CENEFA

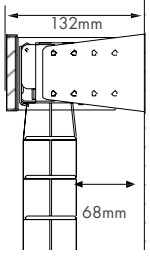

Para medidas superiores a 250cm de ancho, la cenefa se servirá cortada en dos piezas.

I.V.A no incluido. Precios sujetos a cambios según plazos legalmente establecidos
Datos sujetos a cambio sin previo aviso

ALTURA DE MANDOS

A CADENA O CORDÓN CON DISPOSITIVO DE SEGURIDAD INFANTIL

La pieza **Child Safety/Safekids** debe estar a una altura mínima de 1,5m desde el suelo. Para calcular altura de mandos (hm), **ver página 49.**

A CADENA O CORDÓN SIN DISPOSITIVO DE SEGURIDAD INFANTIL

En caso de renunciar al **Child Safety/Safekids** la altura de mandos será:

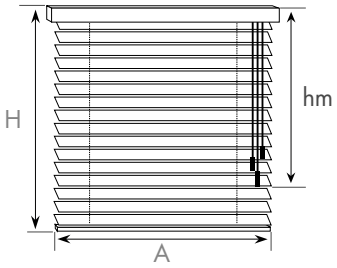

Cordón	
Altura de cortina **H**	Altura de mandos **hm**
Entre 50 y 100cm	Altura cortina
Enre 101 y 150cm	100cm
Entre 151 y 250cm	150cm

Cadena
Altura de mandos **hm**
52cm
77cm
102cm
127cm
152cm
177cm
202cm
227cm
252cm
277cm
302cm

A MANIVELA

Bandalux dispone de las siguientes alturas de mando recomendadas para manivela:

Manivela
Altura de mandos **hm**
100cm
125cm
150cm
175cm
200cm
225cm
250cm
275cm
300cm

1. Medidas aproximadas en cm.
2. En el monocomando a manivela, la altura de mando se interpreta teniendo en cuenta la manivela en posición de accionamiento. Si desea conocer la medida con manivela extendida, deberá sumar 14cm.
3. Indicar en la hoja de pedido o en eBa la altura de mandos deseada. De no coincidir la altura de mandos solicitada con las medidas de la tabla anterior, la confección de ésta se realizará siempre con la medida inmediata inferior.
4. La altura de mandos se tendrá siempre en cuenta desde la parte más alta de la cortina (extremo superior cabezal).

LADO DE MANDOS

MANDOS JUNTOS

MI
IZQUIERDO

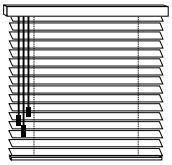

Mandos izquierda
Recogida I, Orientación I

MD
DERECHO

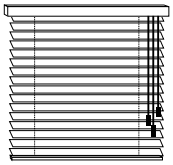

Mandos derecha
Recogida D, Orientación D

MANDOS SEPARADOS

MN
IZQUIERDO OPUESTO

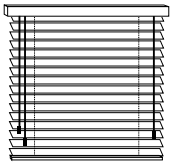

Mandos separados
Recogida D, Orientación I

ME
DERECHO OPUESTO

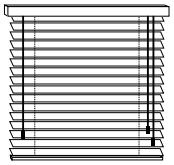

Mandos separados
Recogida I, Orientación D

Bandalux recomienda en la medida de lo posible, la utilización de mandos separados.

DATOS MOTORES DISPONIBLES

TIPO	MODELO	ø mm	Nm.	r.p.m	potencia (W)
BANDALUX CABLE	CABLE 40 10/12	40	10	12	121
SOMFY® CABLE	LS-40 40 9/16	40	9	14	100
SOMFY® CABLE SILENCIOSO	SONESSE 40 9/12	40	9	12	120
SOMFY® RTS SILENCIOSO	RTS SONESSE 40 9/12	40	9	12	120

Veneciana Madera

RECAMBIOS

A CORDÓN

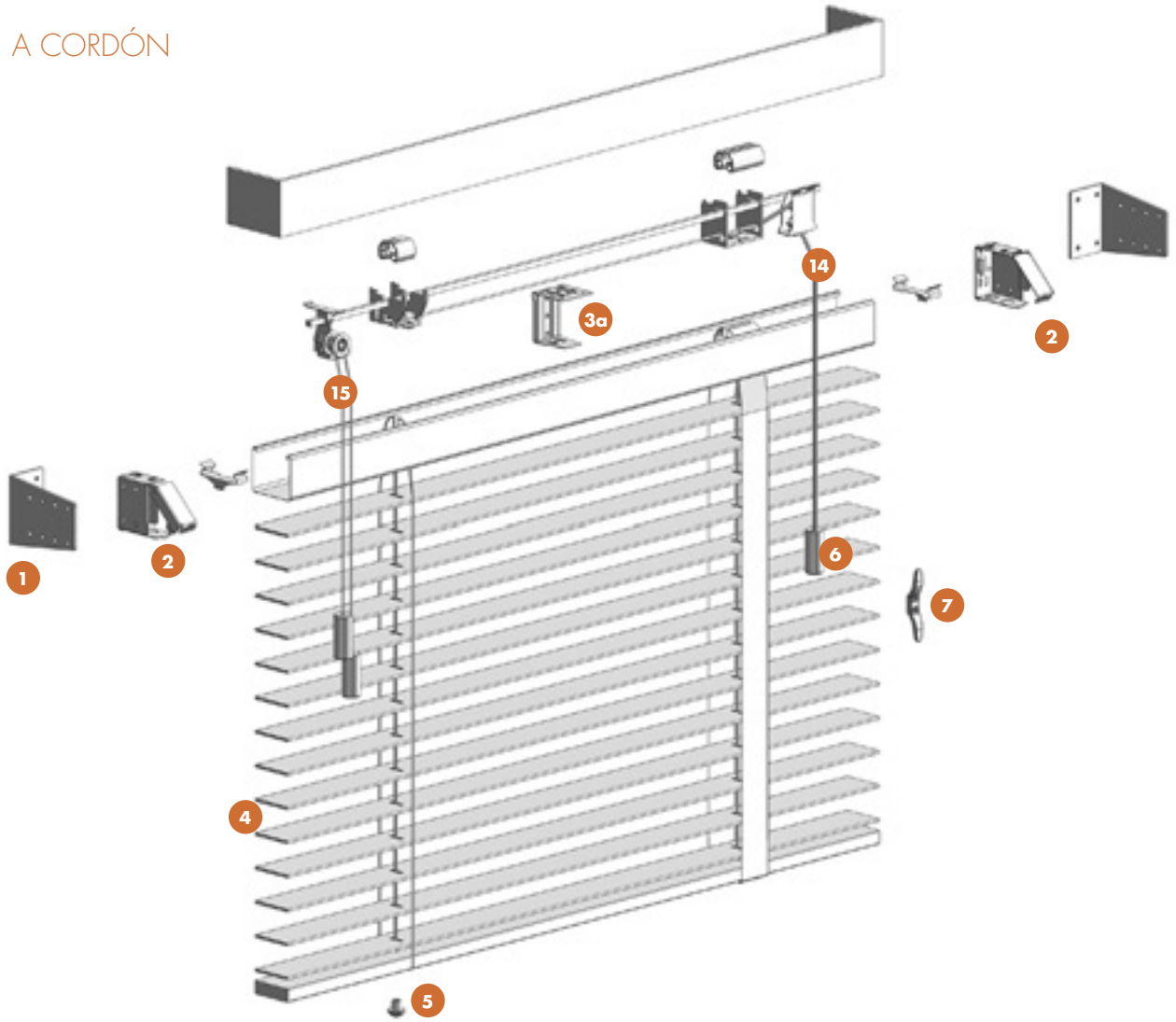

A CADENA

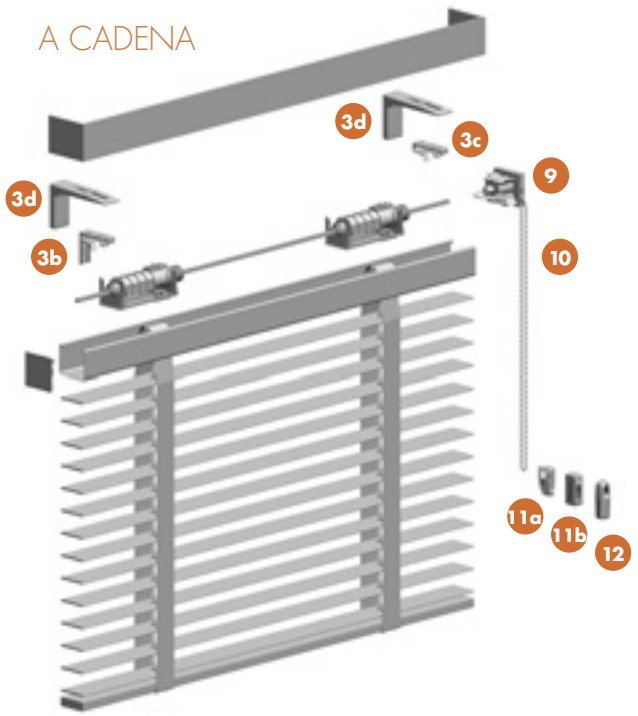

A MOTOR

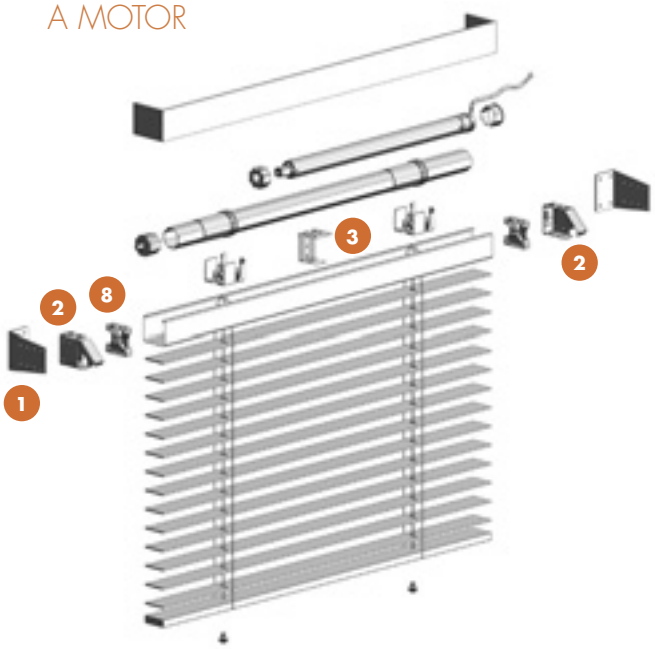

Datos sujetos a cambios sin previo aviso

A MANIVELA

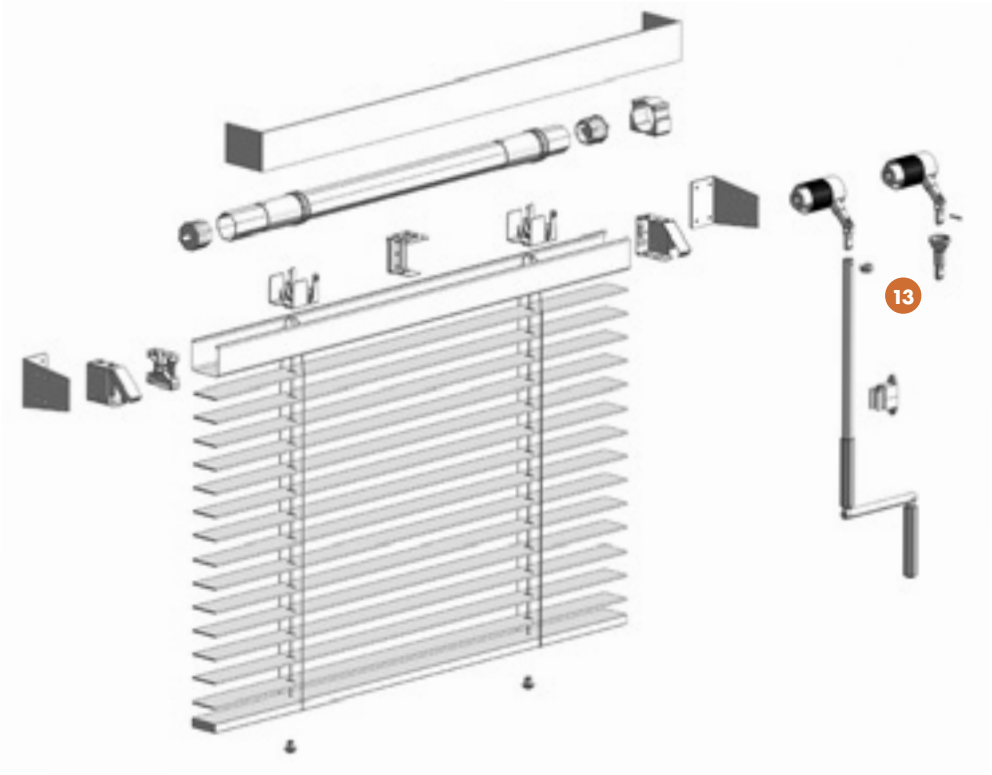

1	02505023 Escuadra	15,60 €/ud
2	02532XXX Soportes laterales 50mm (par)	6,30 €/ud
	024883XXX Soportes laterales 50mm (par)	6,30 €/ud
3a	02533000 Soporte central	2,30 €/ud
3b	024883000 Soporte pared/techo	1,90 €/ud
3c	024883001 Soporte techo	5,50 €/ud
3d	0642400X Escuadra reforzada Trazer extensible 100	14,00 €/ud
	0642410X Escuadra reforzada Trazer extensible 130	15,50 €/ud
	0642420X Escuadra reforzada Trazer extensible 160	17,00 €/ud
4	02056701 Lama troquelada	4,20 €/m
5	02570XXX Tapon escalerilla	1,00 €/ud
6	02560XXX Colgante cordón	2,00 €/ud
7	06800103 Cornamusa Child Sfety	1,90 €/ud
8	02585301 Soporte LS 40 (motor/contera)	1,50 €/ud
9	024800302 Mecanismo cadena 1:7 negro	11,80 €/ud
	024800301 Mecanismo cadena 1:7 gris	11,80 €/ud
	024800300 Mecanismo cadena 1:7 blanco	11,80 €/ud
10	05460049 Anillo cadena plástica ø4,5x6mm separación 1m blanco*	16,00 €/ud
	05460047 Anillo cadena plástica ø4,5x6mm separación 1,5m blanco*	24,00 €/ud
	05460040 Anillo cadena plástica ø4,5x6mm separación 2m blanco*	32,00 €/ud
	05460041 Anillo cadena plástica ø4,5x6mm separación 2,5m blanco*	36,00 €/ud
	05460042 Anillo cadena plástica ø4,5x6mm separación 3m blanco*	39,00 €/ud
	05460043 Anillo cadena plástica ø4,5x6mm separación 3,5m blanco*	42,00 €/ud
	05460044 Anillo cadena plástica ø4,5x6mm separación 4m blanco*	46,00 €/ud
10	05460048 Anillo cadena plástica ø4,5x6mm separación 4,5m blanco*	48,00 €/ud
	05460045 Anillo cadena plástica ø4,5x6mm separación 5m blanco*	50,00 €/ud
	05460050 Anillo cadena plástica ø4,5x6mm separación 5,5m blanco*	52,00 €/ud
	05460046 Anillo cadena plástica ø4,5x6mm separación 6m blanco*	54,00 €/ud
11a	05402420 Tensor seguridad Child Safety	12,00 €/ud
11b	05402431 Tensor seguridad Safekids blanco	15,00 €/ud
	05402432 Tensor seguridad Safekids negro	15,00 €/ud
	05402435 Tensor seguridad Safekids gris	15,00 €/ud
12	05400360 Tensor cadena blanco	12,00 €/ud
	05400361 Tensor cadena negro	12,00 €/ud
	05400362 Tensor cadena gris	12,00 €/ud
13	0605006Y Kit manivela fija veneciana 50mm hasta 160cm	68,00 €/ud
	0605006Y Kit manivela fija veneciana 50mm 161-240cm	74,00 €/ud
	0605006Y Kit manivela fija veneciana 50mm 241-300cm	80,00 €/ud
	0605006Y Kit manivela fija veneciana 50mm 301-360cm	85,00 €/ud
	0605007Y Kit manivela desmontable veneciana 50mm hasta 160cm	76,00 €/ud
	0605007Y Kit manivela desmontable veneciana 50mm 161-240cm	85,00 €/ud
	0605007Y Kit manivela desmontable veneciana 50mm 241-300cm	95,00 €/ud
	0605007Y Kit manivela desmontable veneciana 50mm 301-360cm	100,00 €/ud
14	02540XXX Cordón 2,6mm	0,80 €/m
15	02545005 Cordón 1,8mm	0,60 €/m

1. XXX: Completar códigos según color en Catálogo General.
2. *Otros colores disponibles: gris y negro.
3. Y: 0 (gris), 1 (blanco), 2 (marrón), 3 (negro), 4 (ivory), 5 (antracita)
4. X: 1 (blanco), 2 (gris), 3 (marfil), 4 (marrón), 5 (negro).

my

Bandalux

Motorización

Motorización

AUTOMATISMOS

La tabla siguiente muestra las diferentes opciones de configuración disponibles en función del número de cortinas que vaya a instalar y el número de mandos que desee. Vea para cada opción el detalle de automatismos disponibles.

VENECIANA ALUMINIO (15-25mm)

TIPO DE MOTOR			1 CORTINA	2 O MÁS CORTINAS
1 PUNTO DE MANDO	MOTORES CABLE	24V	1 BÁSICO	3 CON MANDO GENERAL
1 PUNTO DE MANDO	MOTORES RADIO	24V	5 BÁSICO 7 CON PROGRAMADOR HORARIO	6 BÁSICO 7 CON PROGRAMADOR HORARIO
2 O MÁS PUNTOS DE MANDO	MOTORES CABLE	24V	2 BÁSICO	4 BÁSICO
2 O MÁS PUNTOS DE MANDO	MOTORES RADIO	24V	5 BÁSICO 7 CON PROGRAMADOR HORARIO	5 BÁSICO 7 CON PROGRAMADOR HORARIO

VENECIANA ALUMINIO Y MADERA (50mm)

TIPO DE MOTOR			1 CORTINA	2 O MÁS CORTINAS
1 PUNTO DE MANDO	MOTORES CABLE	230V	8 BÁSICO 12 CON SENSOR SOL 13 CON PROGRAMADOR HORARIO	10 CON MANDO GENERAL
1 PUNTO DE MANDO	MOTORES RADIO	230V	16 BÁSICO 18 CON SENSOR SOL 19 CON PROGRAMADOR HORARIO	17 BÁSICO 18 CON SENSOR 19 CON PROGRAMADOR HORARIO
2 O MAS PUNTOS DE MANDO	MOTORES CABLE	230V	9 BÁSICO	11 BÁSICO 14 CON SENSOR SOL 15 CON PROGRAMADOR HORARIO
2 O MAS PUNTOS DE MANDO	MOTORES RADIO	230V	16 BÁSICO 18 CON SENSOR 19 CON PROGRAMADOR HORARIO	17 BÁSICO 18 CON SENSOR 19 CON PROGRAMADOR HORARIO

I.V.A no incluido. Precios sujetos a cambios según plazos legalmente establecidos

VENECIANA ALUMINIO (15-25mm)

1 UNA CORTINA CON UN PUNTO DE MANDO
Motores Cable de 24V Somfy®

230Vac

Transformador máximo 1 motor

POWER 1.1 DC UP
05499640
85€

Inversor 24Vdc
Inversor 3/5 posiciones con accionamiento de subida, bajada, paro y orientación.
02464010
28€

24Vdc

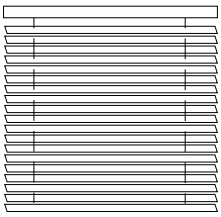

+

Marco embellecedor

PLACA EMBELLECEDORA PARA INVERSOR 24Vdc
02464500
2€

CAJA DE SUPERFICIE PARA INVERSOR 24Vdc
02463002
5€

2 UNA CORTINA CON DOS O MÁS PUNTOS DE MANDO
Motores Cable de 24V Somfy®

230Vac

Transformador máximo 1 motor

POWER 1.1 DC UP
05499640
85€

Pulsador para 1 motor
Inversor Centralis DC IB
06700613
119€

+

Doble pulsador
Inversor Centralis IB
06700612
122€

24Vdc

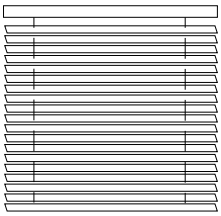

3 VARIAS CORTINAS CON UN PUNTO DE MANDO
Motores Cable de 24V Somfy®. Ejemplo para tres cortinas

230Vac

Transformador máximo 2 motores

TRANSFORMADOR 1.5 DC
02462040
148€

ó

Transformador máximo 4 motores

TRANSFORMADOR 2.7 DC
02462030
207€

24Vdc

Inversor 24Vdc
Inversor 3/5 posiciones con accionamiento de subida, bajada, paro y orientación.
02464010
28€

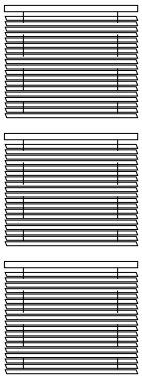

+

Marco embellecedor

PLACA EMBELLECEDORA PARA INVERSOR 24Vdc
02464500
2€

CAJA DE SUPERFICIE PARA INVERSOR 24Vdc
02463002
5€

I.V.A no incluido. Precios sujetos a cambios según plazos legalmente establecidos

AUTOMATISMOS

VENECIANA ALUMINIO (15-25mm)

4 DOS O MÁS CORTINAS CON MANDOS INDIVIDUALES Y UN MANDO GENERAL
Motores Cable de 24V Somfy®. Ejemplo para cuatro cortinas

230Vac

Motor controller
Permite el control con mando individual y general para 4 motores.
MOTOR CONTROL 4DC
06700730
424€

+

Transformador
Transformador para Motor Controller DC
ANIMEO DC POWER SUPPLY
06700670
410€

SMOOVE ORIGIN IB
06700680
91€

Pulsadores
Mando de pared de contactos secos. Solo para Motor Controller.

+

Pulsador
Mando de pared de contactos secos. Solo para Motor Controller.
SMOOVE ORIGIN IB
06700680
91€

+ **Marcos para mando pared SMOOVE**

PURE
06700800
5€

DOUBLE PURE
06700801
10€

5 UNA CORTINA CON UNO O VARIOS PUNTOS DE MANDO
Motores Radio de 24V Somfy®

230Vac

Transformador máximo 1 motor

POWER 1.1 DC UP
05499640
85€

Receptor
Permite el accionamiento a distancia de un motor radio.
Uso de cualquier emisor RTS.

Receptor RTS 24v integrado
02463611
179€

ó

Receptor RTS 24v externo
02463601
208€

SOMFY RTS

Mandos a distancia Modulis 1 canal
Emisor mando radio monocanal de función individual o de grupo. Incorpora una rueda moduladora. Específico para receptores RTS con función Modulis.

TELIS MODULIS 1

06700976
PURE
159€

06700975
SILVER
206€

06700977
LOUNGE
248€

Mandos pared estándar 1 canal
Mandos de pared monocanal con tecnología RTS. Doble confirmación de la ejecución de la orden: visual y sonora.

KIT SMOOVE ORIGIN RTS
17409181
PURE
87€

SMOOVE 1 RTS DIGITAL
06700780
PURE
91€

06700782
BLACK
94€

06700781
SILVER
110€

Marcos para mandos pared

06700800
PURE
5€

06700801
DOUBLE PURE
10€

06700802
SILVER
19€

06700803
SILVERMAT
19€

06700804
BLACK
19€

I.V.A no incluido. Precios sujetos a cambios según plazos legalmente establecidos

VENECIANA ALUMINIO (15-25mm)

6 DOS CORTINAS O MÁS CON UNO O VARIOS PUNTOS DE MANDO
Motores Radio de 24V Somfy®

230Vac

Transformador máximo 2 motores

TRANSFORMADOR 1.5 DC
02462040
148€

ó

Transformador máximo 4 motores

TRANSFORMADOR 2.7 DC
02462030
207€

Receptor
Permite el accionamiento a distancia de un motor radio. Uso de cualquier emisor RTS.

Receptor RTS 24v integrado
02463611
179€

ó

Receptor RTS 24v externo
02463601
208€

Receptor
Permite el accionamiento a distancia de un motor radio. Uso de cualquier emisor RTS.

Receptor RTS 24v integrado
02463611
179€

ó

Receptor RTS 24v externo
02463601
208€

Receptor
Permite el accionamiento a distancia de un motor radio. Uso de cualquier emisor RTS.

Receptor RTS 24v integrado
02463611
179€

ó

Receptor RTS 24v externo
02463601
208€

SOMFY RTS

Mandos a distancia Modulis 5 canales
Emisor mando radio multicanal (5 canales) con funciones individuales y/o de grupo. Compatible con los receptores RTS o motores RTS.

TELIS MODULIS 4

06700889
PURE
194€

06700883
SILVER
223€

06700886
LOUNGE
268€

VENECIANA ALUMINIO (15-25mm)

7 UNA O VARIAS CORTINAS CON UNO O VARIOS PUNTOS DE MANDOS Y UN PROGRAMADOR HORARIO

Motores Radio de 24V Somfy®

Transformador máximo 1 motor

POWER 1.1 DC UP
05499640
85€

Receptores interior cabezal
Permite el accionamiento a distancia de un motor radio.
Uso de cualquier emisor RTS.

Receptor RTS 24v integrado
02463611
179€

ó

Receptor RTS 24v externo
02463601
208€

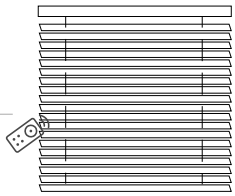

230Vac

Transformador máximo 1 motor

POWER 1.1 DC UP
05499640
85€

Receptores interior cabezal
Permite el accionamiento a distancia de un motor radio.
Uso de cualquier emisor RTS.

Receptor RTS 24v integrado
02463611
179€

ó

Receptor RTS 24v externo
02463601
208€

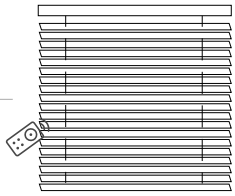

Transformador máximo 1 motor

POWER 1.1 DC UP
05499640
85€

Receptores interior cabezal
Permite el accionamiento a distancia de un motor radio.
Uso de cualquier emisor RTS.

Receptor RTS 24v integrado
02463611
179€

ó

Receptor RTS 24v externo
02463601
208€

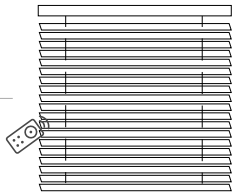

SOMFY RTS

Programador horario 6 canales
Gestión de hasta 6 programaciones. Permite nombrar los canales y programar hasta 6 órdenes para cada día de la semana.

TELIS 6 CHRONIS SEMANAL

06700928
PURE
340€

06700929
SILVER
371€

I.V.A no incluido. Precios sujetos a cambios según plazos legalmente establecidos

VENECIANA ALUMINIO Y MADERA (50mm)

8 UNA CORTINA CON UN PUNTO DE MANDO
Motores Cable de 230V Somfy® o Bandalux

230Vac

Pulsador para 1 motor
Orden de subida, bajada y paro. Dimensiones 80x78x17mm.

INIS 1 (5 posiciones)
06700611
24€

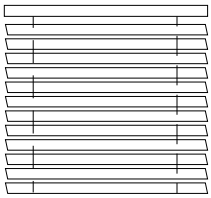

9 UNA CORTINA CON DOS O MÁS PUNTOS DE MANDO
Motores Cable de 230V Somfy® o Bandalux

230Vac

Motor controller
Permite el accionamiento de un motor, mediante uno o más pulsadores agrupados entre sí.

MOTOR CONTROLLER 1 AC
06700952
206€

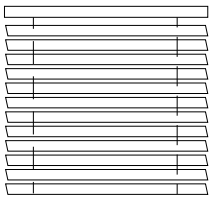

SMOOVE ORIGIN IB
06700680
91€

Pulsadores
Mando de pared de contactos secos. Solo para Motor Controller.

+

Marcos para mando pared SMOOVE

PURE
06700800
5€

DOUBLE PURE
06700801
10€

10 DOS O MÁS CORTINAS CON UN PUNTO DE MANDO GENERAL
Motores Cable de 230V Somfy® o Bandalux. Ejemplo para cuatro cortinas

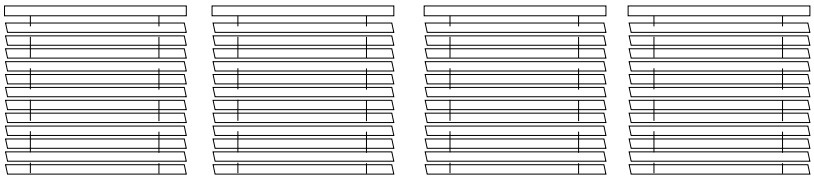

230Vac

Módulo de mando
Permite el accionamiento simultáneo de hasta 4 motores mediante un pulsador. No es posible el mando individual para cada operador.

MANDO AGRUPADO 4 MOTORES
06700140B
239€

Pulsador SMOOVE UNO IB + PURE SHINE
06700690
205€

I.V.A no incluido. Precios sujetos a cambios según plazos legalmente establecidos

AUTOMATISMOS

VENECIANA ALUMINIO Y MADERA (50mm)

11 DOS O MÁS CORTINAS CON MANDOS INDIVIDUALES Y UN PUNTO DE MANDO GENERAL

Motores Cable de 230V Somfy® o Bandalux. Ejemplo para cuatro cortinas

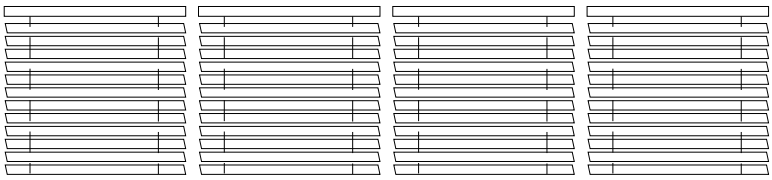

230Vac

Motor controller
Control con mando individual y general para 4 motores.
Instalación a pared o en rail DIN.

MOTOR CONTROLLER 4 AC PARED
06700710
372€

Pulsador
Mando de pared de contactos secos. Solo para Motor Controller.

SMOOVE ORIGIN IB
06700680
91€

+

SMOOVE ORIGIN IB
06700680
91€

Pulsadores
Mando de pared de contactos secos. Solo para Motor Controller.

+

Marcos para mando pared SMOOVE

PURE
06700800
5€

DOUBLE PURE
06700801
10€

+

OPCIONAL

Tarjeta RTS

Receptor RTS específico para Motor Controller 4 AC. Compatible con todos los emisores RTS.

ANIMEO
06700740
188€

12 UNA CORTINA CON UN PUNTO DE MANDO Y UN SENSOR DE SOL

Motores Cable de 230V Somfy® o Bandalux

230Vac

Soliris Smoove IB+
06700945
246€

Control de sol y crepúsculo de alta calidad, también ofrece todas las funciones del Chronis Smoove IB+

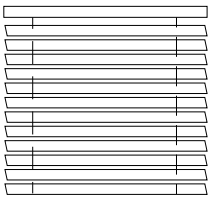

Soliris Sensor
17409331
106€

Recoge o abre automáticamente la cortina dependiendo de la intensidad del sol.
IMPRESCINDIBLE ANULAR LA FUNCIÓN DE SENSOR VIENTO.

I.V.A no incluido. Precios sujetos a cambios según plazos legalmente establecidos

VENECIANA ALUMINIO Y MADERA (50mm)

13 UNA CORTINA CON UN PUNTO DE MANDO Y UN PROGRAMADOR HORARIO
Motores Cable de 230V Somfy® o Bandalux

230Vac

Programador
Una orden de bajada y de subida al día para toda la semana

Chronis Smoove UNO
06700912
205€

Programador
Permite dos órdenes de bajada y subida al día, con diferentes horarios para cada día de la semana.

Chronis Smoove UNO S
06700913
262€

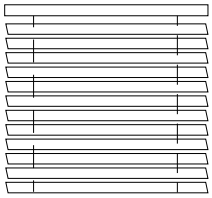

14 DOS O MÁS CORTINAS CON 2 O MÁS MANDOS INDIVIDUALES, UN MANDO GENERAL Y UN SENSOR DE SOL - **Motores Cable de 230V Somfy® o Bandalux. Ejemplo para cuatro cortinas**

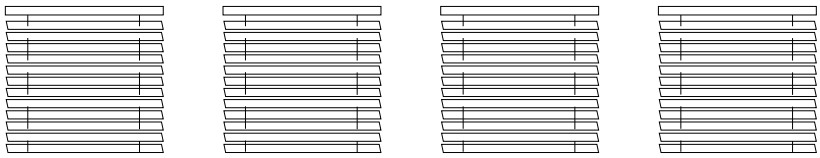

230Vac

Motor controller
Control con mando individual y general para 4 motores.
Instalación a pared o en rail DIN.

4 AC PARED
06700710
372€

230Vac

Soliris Smoove IB+
06700945
246€

Control de sol y crepúsculo de alta calidad, también ofrece todas las funciones del Chronis Smoove IB+

Pulsadores
Mando de pared de contactos secos. Solo para Motor Controller.

SMOOVE ORIGIN IB
06700680
91€

Soliris Sensor
17409331
106€

Recoge o abre automáticamente la cortina dependiendo de la intensidad del sol.
IMPRESCINDIBLE ANULAR LA FUNCIÓN DE SENSOR VIENTO.

+

Marcos para mando pared SMOOVE

PURE
06700800
5€

DOUBLE PURE
06700801
10€

AUTOMATISMOS

VENECIANA ALUMINIO Y MADERA (50mm)

15 DOS O MÁS CORTINAS CON 2 O MÁS MANDOS INDIVIDUALES, UN MANDO GENERAL Y UN PROGRAMADOR HORARIO - **Motores Cable de 230V Somfy® o Bandalux. Ejemplo para cuatro cortinas**

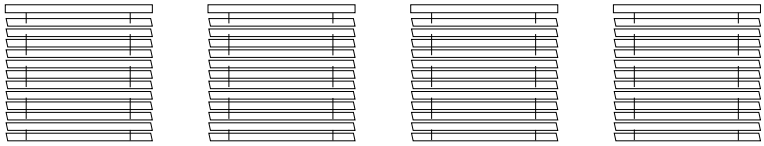

230Vac

Motor controller
Control con mando individual y general para 4 motores.
Instalación a pared o en rail DIN.

4 AC PARED
06700710
372€

230Vac

Programador
Temporizador de programa Premium, ofrece todas las funciones del Chronis Smoove Uno S.

Chronis Smoove IB+
06700914
301€

Pulsadores
Mando de pared de contactos secos. Solo para Motor Controller.

SMOOVE ORIGIN IB
06700680
91€

+

Marcos para mando pared SMOOVE

PURE
06700800
5€

DOUBLE PURE
06700801
10€

16 UNA CORTINA CON UNO O VARIOS PUNTOS DE MANDO
Motores Radio de 230V Somfy®

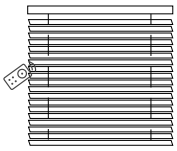

230Vac

SOMFY RTS

Mandos a distancia Modulis 1 canal
Emisor mando radio monocanal de función individual o de grupo. Incorpora una rueda moduladora. Específico para receptores RTS con función Modulis.

TELIS MODULIS 1

06700976
PURE
159€

06700975
SILVER
206€

06700977
LOUNGE
248€

Mandos pared estándar 1 canal
Mandos de pared monocanal con tecnología RTS. Doble confirmación de la ejecución de la orden: visual y sonora.

KIT SMOOVE ORIGIN RTS

17409181
PURE
87€

SMOOVE 1 RTS DIGITAL

06700780
PURE
91€

06700782
BLACK
94€

06700781
SILVER
110€

Marcos para mandos pared

06700800
PURE
5€

06700801
DOUBLE PURE
10€

06700802
SILVER
19€

06700803
SILVERMAT
19€

06700804
BLACK
19€

I.V.A no incluido. Precios sujetos a cambios según plazos legalmente establecidos

VENECIANA ALUMINIO Y MADERA (50mm)

17 DOS O MÁS CORTINAS CON UNO O VARIOS PUNTOS DE MANDO
Motores Radio de 230V Somfy®

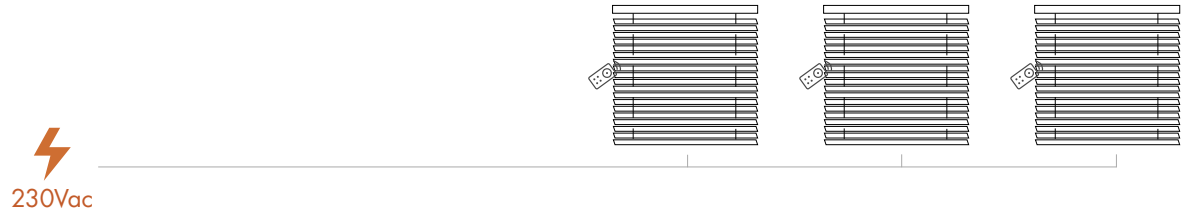

SOMFY RTS

Mandos a distancia Modulis 5 canales
Emisor mando radio multicanal (5 canales) con funciones individuales y/o de grupo. Compatible con los receptores RTS o motores RTS.

TELIS MODULIS 4

06700889
PURE
194€

06700883
SILVER
223€

06700886
LOUNGE
268€

18 DOS O MÁS CORTINAS CON UNO O VARIOS PUNTOS DE MANDO Y UN SENSOR DE SOL
Motores Radio de 230V Somfy®

SOMFY RTS

Mandos a distancia sensor solar 1 canal
Emisor mando radio monocanal con selector de función de sol (on/off). Incorpora tres teclas, una para cada orden: subida, bajada y paro.

TELIS 1 SOLIRIS

17409273
PURE
114€

06700821
SILVER
163€

06700820
LOUNGE
176€

Mandos a distancia sensor solar 5 canales
Emisor mando radio multicanal con funciones individuales y/o de grupo. Permite conmutar la función sol (on/off) en el canal general (5).

TELIS 4 SOLIRIS

06700830
PURE
175€

06700888
SILVER
196€

06700887
LOUNGE
205€

Sensor de viento-sol
Permite en función de la velocidad del viento y la intensidad del sol el accionaminto de un motor RTS.

SOLIRIS SENSOR RTS
17409272
280€

IMPRESCINDIBLE ANULAR LA FUNCIÓN DE SENSOR VIENTO.

Sensor de sol y temperatura interior
Para dotar de una protección solar adecuada (cortinas de exterior o interior). Posición on/off. Fijación mediante ventosa en el cristal y alimentación a batería.

TERMOSUNIS INDOOR/INT
06700941
299€

Sensor de sol exterior
Sensor solar 100% autónomo, sin baterías, con célula fotovoltaica.

SUNIS RTS
06700905
352€

AUTOMATISMOS

VENECIANA ALUMINIO Y MADERA (50mm)

19 UNA O VARIAS CORTINAS CON UNO O VARIOS PUNTOS DE MANDO Y UN PROGRAMADOR HORARIO - **Motores Radio de 230V Somfy®**

230Vac

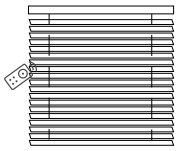

SOMFY RTS

Programador horario 6 canales
Gestión de hasta 6 programaciones. Permite nombrar los canales y programar hasta 6 órdenes para cada día de la semana.

TELIS 6 CHRONIS SEMANAL

06700928
PURE
340€

06700929
SILVER
371€

I.V.A no incluido. Precios sujetos a cambios según plazos legalmente establecidos

LOS NIÑOS PUEDEN ENREDARSE CON LA CADENA O CORDÓN DE LA CORTINA/ESTOR.

La cadena o el cordón se pueden enrollar en el cuello del niño, provocando su estrangulamiento o incluso muerte.

Mantenga siempre la cadena o cordón de la cortina **fuera del alcance de los niños**. Coloque los muebles a los que acceden (como cuna, parque de juegos u otro mobiliario) alejados de la cadena o el cordón.

El dispositivo de seguridad suministrado debe estar fijado correctamente a la pared, de manera que sujete bien la cadena o cordón y así evite que pueda enredarse en el cuello del niño.

Bandalux servirá todas las cortinas a cadena o cordón con el sistema de seguridad infantil (Safekids o Child Safety, según solicitud de cliente). En caso de ausencia de niños se debe firmar la renuncia en la hoja de pedido o en eBa y se servirá un tensor en lugar del sistema de seguridad infantil.

Bandalux no se responsabiliza de la instalación por terceros. Es responsabilidad del instalador que la cortina tenga el sistema de seguridad perfectamente colocado.

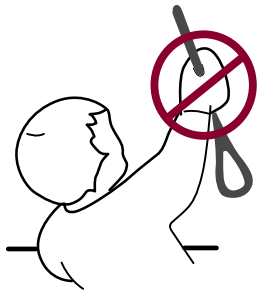

Instalar a la altura mínima de 1,50 metros

Altura de mandos

ALTURA DE INSTALACIÓN DESCONOCIDA

SI LA ALTURA DE LA CORTINA ES **mayor o igual a 2,5m**

LA ALTURA DE MANDOS SERÁ **igual a la altura de la cortina menos 1,5m**

EJEMPLO

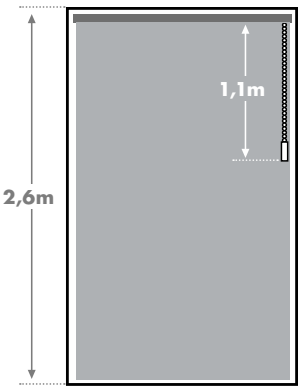

SI LA ALTURA DE LA CORTINA ES **menor de 2,5m**

LA ALTURA DE MANDOS SERÁ **igual a la altura de la cortina hasta un máximo de 1m**

EJEMPLO

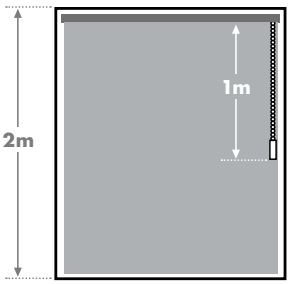

ALTURA DE INSTALACIÓN CONOCIDA

LA ALTURA DE MANDO SERÁ **igual a la altura de instalación menos 1,5m, con un máximo igual a la altura de la cortina**

EJEMPLO

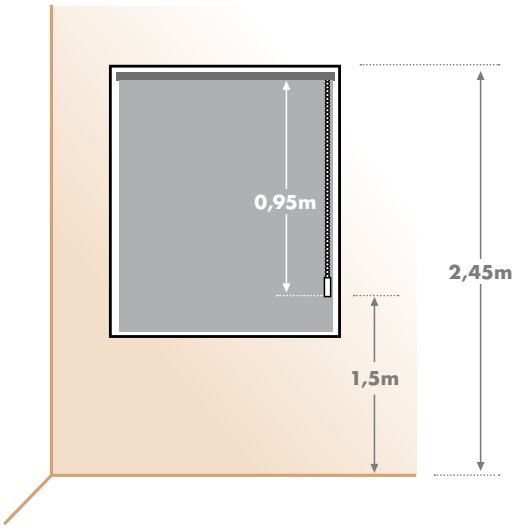

En conformidad con la norma europea anti estrangulación EN13120, relativa a la seguridad de los niños.

GARANTÍA

Bandalux

3 años garantía

El período de garantía es de **3 años desde la fecha de entrega** de la mercancía.

CUBIERTO EN GARANTÍA

- Materiales.
- Sistemas y mecanismos internos.
- Componentes y soportes.

NO CUBIERTO EN GARANTÍA:

- Si el producto no ha sido instalado de acuerdo con las instrucciones de instalación.
- Cualquier condición causada por el desgaste normal.
- Los accidentes, mal uso y/o alteraciones del producto.
- La exposición a elementos como el sol, el viento, el agua y/o humedad y decoloración con el tiempo
- Los gastos de envío, el coste de la desinstalación y/o reinstalación.
- Variaciones de medición de altura y/o anchura de las cortinas de +/- 0,2% o menos.
- Cualquier tratamiento que se aplique al producto, ya sea para el lavado o cualquier otro propósito que no esté expresamente recomendado por Bandalux.
- La proximidad de las cortinas a fuentes de calor anormales y/o productos químicos corrosivos que pueden alterar la calidad, apariencia y presentación del producto, así como la funcionalidad.
- Los daños debidos a consecuencias de los desastres naturales y/o caso fortuito.

CONDICIONES GENERALES

1. PEDIDOS

- Los pedidos de productos Bandalux deberán ser cursados por dos vías: mediante el configurador de producto **eBa** o mediante las **hojas de pedido**. Al final de todos los capítulos de la presente tarifa, se adjuntan modelos de Hojas de pedido, en las cuales se hacen constar todos los datos indispensables que deben figurar en todo pedido que se realice y que se deben firmar y sellar. (Se aconseja fotocopiar dichas Hojas de pedido o descargarlas de la web Bandalux en excel y efectuar los pedidos cumplimentando el formulario en su totalidad).
- En los pedidos que se efectúen por cualquier medio escrito distinto a las Hojas de pedido de Bandalux deberán constar todos los datos mínimos del producto a suministrar que se solicitan. No se aceptarán reclamaciones respecto a pedidos en los que tales datos no consten.
- No se admitirá ninguna rectificación o anulación de pedido salvo previa consulta escrita y confirmada por Bandalux Industrial, S.A.
- Los gastos que puedan producirse por cualquier modificación o rectificación no confirmada serán asumidos por el comprador.
- En relación a los presupuestos o pedidos, los precios se redondearán en función de las medidas inmediatamente superiores en ancho y alto resultantes de la tabla de precios.
- Bandalux industrial, S.A. no se responsabilizará de las reclamaciones derivadas por daños producidos durante el transporte de la mercancía que no incluyan la descripción del incidente y el reconocimiento por parte del transportista, mediante su firma en el albarán de transporte, de la responsabilidad de su empresa sobre los mismos. Las reclamaciones que reúnan tales requisitos, deberán efectuarse antes de las 24 horas siguientes al día de la recepción de la mercancía.
- En ningún caso serán consideradas motivo de reclamación las pequeñas variaciones de textura y color que con respecto a las muestras presente el producto suministrado.

2. TARIFA

Todos los pedidos que se realicen implican la aceptación, sin reservas, de las condiciones que se establecen a continuación:
- Todas las listas de precios anteriores a la presente tarifa quedan anuladas.
- Los precios reflejados en esta tarifa son precios de venta al público, impuestos no incluidos, y se indican en Euros.
- Esta tarifa está sujeta a posibles modificaciones, consulte los datos actualizados en el Área Pro.
- Portes pagados a partir de una facturación mínima de 180€ por envío. Para cantidades inferiores se deberá abonar la cantidad de 10,50€.
- Bandalux Industrial, S.A. se reserva la facultad de modificar, sin previo aviso, los precios, las características o el diseño de sus productos.
- Queda prohibida cualquier forma de reproducción total o parcial de la presente tarifa sin la autorización expresa de Bandalux Industrial, S.A., la cual se reserva el derecho de propiedad de los productos suministrados mientras éstos no hayan sido abonados en su totalidad.

3. PRODUCTO

La venta de productos con marca BANDALUX sólo se realizará por medio de distribuidores autorizados por Bandalux Industrial, S.A.

4. DEVOLUCIONES

A. Únicamente se aceptarán devoluciones de mercancías que presenten un error o defecto imputable a Bandalux Industrial, S.A., lo cual requerirá la conformidad expresa de su Departamento Comercial que le asignará un nº de entrada o recepción, Bandalux no admitirá ninguna mercancía que no cumpla este requisito.
B. En todo caso será Bandalux Industrial, S.A. quien determinará si es procedente o no la devolución de la mercancía en cuestión.

5. INSTALACIONES

- Bandalux Industrial, S.A. no se responsabilizará de las instalaciones que no hayan sido efectuadas por personal autorizado, propio de la empresa.
- Bandalux Industrial, S.A. no se hará cargo de los costes adicionales generados por instalaciones que requieran la utilización de elementos o materiales (andamios, grúas…) y la realización de trabajos en paredes y techos (albañilería, carpintería…) que no sean propios de la instalación de sus productos y, muy especialmente, en aquellas instalaciones en las cuales las superficies requieran un anclaje diferente al habitual.
- En caso de instalarse productos con sistemas motorizados, las instalaciones eléctricas que deban alcanzar hasta el punto de conexión serán por cuenta del cliente.

6. GARANTÍA BANDALUX

- Bandalux Industrial, S.A. garantiza durante 3 años contados a partir de la entrega de la mercancía, el perfecto funcionamiento y acabado de los productos de la presente tarifa.
- Esta garantía no será efectiva en casos de instalación indebida o por una mala o incorrecta manipulación de la cortina, ni en aquellos casos en que, por petición expresa del cliente, el producto en cuestión haya sido fabricado con unas medidas superiores a las indicadas en la presente tarifa.
- Nuestra garantía se limita a la reparación o reposición de las cortinas. En ningún caso, Bandalux aceptará el pago de ninguna indemnización adicional, sea cual sea su naturaleza.

7. CONDICIONES DE PAGO

El pago se efectuará mediante recibo bancario con vencimiento a treinta días de la fecha de la factura, la cual se emitirá en un plazo máximo de 30 días a partir de la puesta a disposición de la mercancía o una vez finalizada la instalación.
Bandalux Industrial S.A., emitirá la factura de la mercancía aunque por causas ajenas a la compañía, no se haya podido instalar en la fecha pactada, quedando pendiente de facturación, el importe correspondiente a la instalación. Una vez prestado dicho servicio, se procederá a emitir la factura correspondiente.

8. CLÁUSULA DE RESERVA DE PROPIEDAD

La transferencia de la propiedad de los bienes vendidos se producirá solo después del pago completo del precio acordado. Nuestros productos entregados y facturados son de nuestra propiedad hasta que sea efectuado el pago total. Sin embargo, se estipula expresamente que el comprador será responsable de las mercancías depositadas en su poder a la entrega física. En la transferencia de la posesión queda asumida también la transferencia del riesgo. El comprador podrá revender los productos objeto de esta reserva de propiedad en el marco de una actividad comercial normal. La transformación o instalación de los productos por parte del comprador no transfiere la propiedad.

9. JURISDICCIÓN APLICABLE

En caso de conflicto relativo a la ejecución de la venta o al pago del precio, así como todo aquel que se derive de la interpretación o ejecución de las cláusulas y condiciones complementadas tanto en las Condiciones Generales de Venta como en las Hojas de pedido, las partes se someten de modo expreso a la jurisdicción de los Tribunales de Pontevedra y superiores jerárquicos.

10. CONFORMIDAD

El comprador declara de modo expreso conocer y aceptar íntegramente el contenido de las Condiciones Generales de Venta recogidas en la Tarifa Bandalux. Los precios de esta tarifa entrarán en vigor a partir del 7 de enero de 2019.

España · France · Italia · USA · Benelux · Portugal · Switzerland

www.bandalux.com

COMPANY AND SYSTEMS CERTIFICATES

ISO 9001 14001 50001
OHSAS 18001

EMAS

Cod. 12160028ES Bandalux, S.A. Copyright © 2018 V.12/2018. Developed by Bandalux Marketing Department. All rights reserved.